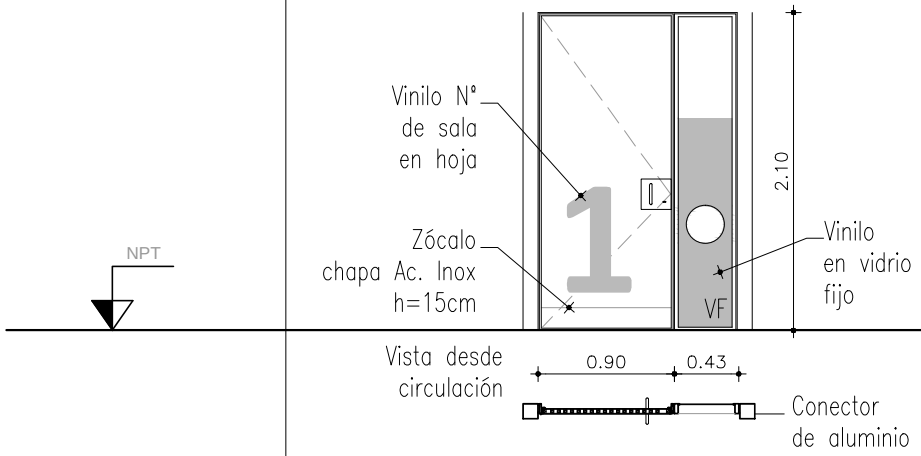

C01

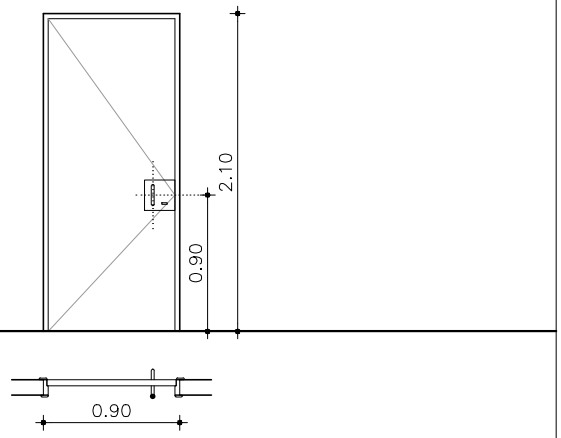

C02

		C01	C02
TIPO :		HOJA DE PUERTA BATIENTE	PUERTA BATIENTE
CANTIDAD :		5	10
UBICACIÓN :		LOCALES 01, 04, 07, 08 y 11 Salas de Niños	L03 Depósito, 10 Depósito, 20 Lavadero, 17 y 18 Sala técnicos CED, 27 Administración CED, 28 Dirección CED, 26 Despensa, 23 Administración CAPI, 22 Dirección CAPI
MARCO:		ALUMINIO VER PLANILLA A24	CAJÓN CEDRO e=2". ESMALTE SINTÉTICO SATINADO COLOR A DEFINIR
CONTRAMARCO:		-	FINGER 2" x 1/2"
HOJA :	ESTRUCTURA	BASTIDOR PINO BRASIL. Panal de 15x15cm. Espesor de hoja 0,4cm.	BASTIDOR PINO BRASIL 1"x1", panal de 15x15cm. Espesor de hoja 40mm.
	ENCHAPADO	MDF 0,6 cm LAMINADO MELAMÍNICO COLOR GRIS ALUMINIO	MDF LAMINADO MELÁMINICO COLOR GRIS ALUMINIO
	TERMINACION		
	TAPACANTOS	CEDRO 40 x 12 mm. En los 4 lados.	CEDRO 35 x 12 mm.
HERRAJES Y ACCESORIOS:	MOVIMIENTO	-	4 POMELAS 120mm. ACERO INOX.
	ACCIÓN	-	TIRADOR DE BARRA VERTICAL CON CHAPA AC. INOX. (20x20cm)
	CIERRE	-	CERRADURA DE RODILLO + CERROJO
	RETÉN ZOCALO	RETÉN DE PISO BRONCE NIQUELADO	RETÉN DE PISO BRONCE NIQUELADO
TERMINACIONES:		TAPACANTOS 3 MANOS LUSTRE SATINADO	TAPACANTOS LUSTRE SATINADO (3 manos minimo)
VIDRIOS:			
OBSERVACIONES:		COMBINA CON A24 (MARCO Y ESTRUCTURA) VINILO DE RECORTE CON Nº DE SALA EN HOJA	VINILO DE RECORTE (DISEÑO A DEFINIR) INDICANDO LOCAL
NOTA:		TODAS LAS MEDIDAS , CANTIDADES, MANIOBRA, DETALLES Y PROCESOS CONSTRUCTIVOS SE RECTIFICARÁN EN OBRA	

I. N. A. U.
Departamento de Arquitectura

SERVICIO: CAPI y CED
CIUDAD DEL PLATA, SAN JOSÉ

DIRECCION: AVENIDA URUGUAY ENTRE SALTO Y ARTIGAS

ARQUITECTO: M. BORGES | G. VENOSA
AYTE. ARQ.: K. LASSO | P. GEROLAMI
TEC. SANITARIO: HÉCTOR AGUIRRE
TEC. ELECTRICISTA: ARIEL BURMIDAD

PLANO DE: PLANILLA DE CARPINTERIA
ARCHIVO:

OBSERVACIONES: MODALIDAD SISTEMA "LLAVE EN MANO"

LAMINA Nº: L14
ESCALA: 1/50
FECHA: MAY-2018

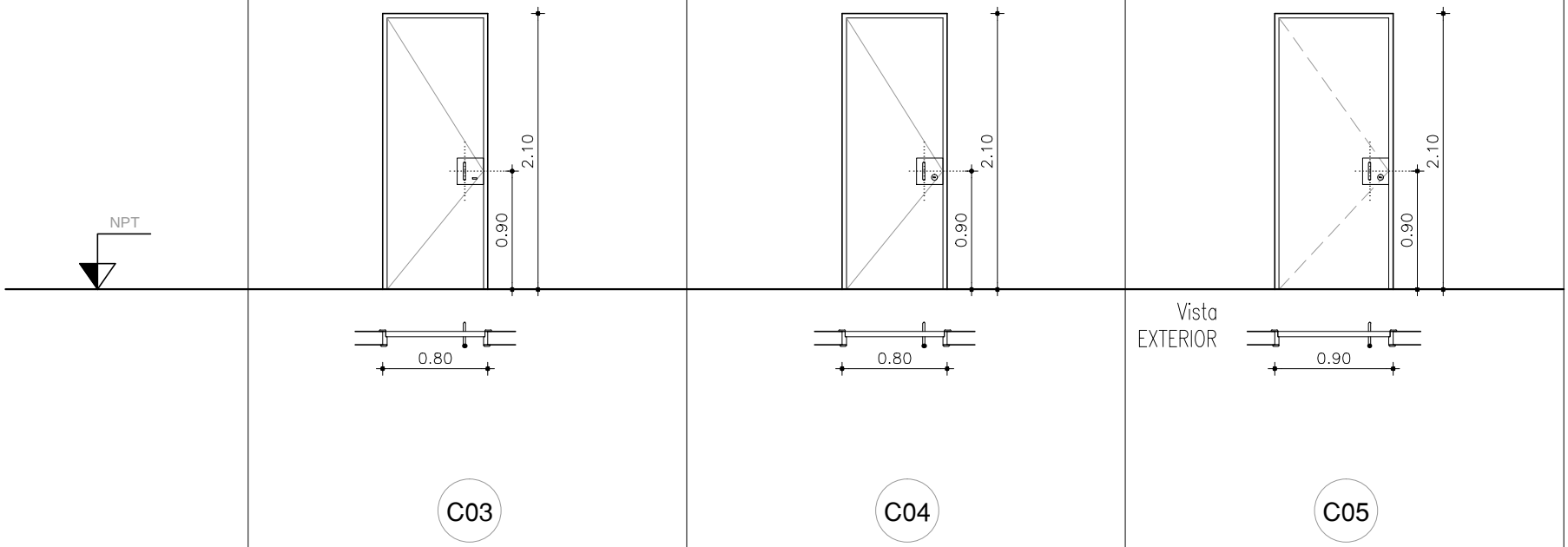

		C03	C04	C05
TIPO :		PUERTA BATIENTE	PUERTA BATIENTE	PUERTA BATIENTE
CANTIDAD :		1	8	2
UBICACIÓN :		L12 Tisanería CED	L02, 05, 09 Baños de niños; L13 y 14 Baños CED; L24 Baño funcionarios	L06 Baño accesible CAPI; L15 Baño accesible CED
MARCO:		CAJÓN CEDRO e=2". ESMALTE SINTÉTICO SATINADO COLOR A DEFINIR	CAJÓN CEDRO e=2". ESMALTE SINTÉTICO SATINADO COLOR A DEFINIR	CAJÓN CEDRO e=2". ESMALTE SINTÉTICO SATINADO COLOR A DEFINIR
CONTRAMARCO:		FINGER 2" x 1/2"	FINGER 2" x 1/2"	FINGER 2" x 1/2"
HOJA :	ESTRUCTURA	BASTIDOR PINO BRASIL 1"x1", panal de 15x15cm. Espesor de hoja 40mm.	BASTIDOR PINO BRASIL 1"x1", panal de 15x15cm. Espesor de hoja 40mm.	BASTIDOR PINO BRASIL 1"x1", panal de 15x15cm. Espesor de hoja 40mm.
	ENCHAPADO	MDF LAMINADO MELÁMINICO COLOR GRIS ALUMINIO	MDF LAMINADO MELÁMINICO COLOR GRIS ALUMINIO	MDF LAMINADO MELÁMINICO COLOR GRIS ALUMINIO
	TERMINACION			
	TAPACANTOS	CEDRO 35 x 12 mm.	CEDRO 35 x 12 mm.	CEDRO 35 x 12 mm.
HERRAJES Y ACCESORIOS:	MOVIMIENTO	4 POMELAS 120mm. ACERO INOX.	4 POMELAS 120mm. ACERO INOX.	4 POMELAS 120mm. ACERO INOX.
	ACCIÓN	TIRADOR DE BARRA VERTICAL CON CHAPA AC. INOX. (20x20cm)	TIRADOR DE BARRA VERTICAL CON CHAPA AC. INOX. (20x20cm)	TIRADOR DE BARRA VERTICAL CON CHAPA AC. INOX. (20x20cm)
	CIERRE	CERRADURA DE RODILLO + CERROJO	CERRADURA DE RODILLO + TRABA PARA BAÑO	CERRADURA DE RODILLO + TRABA PARA BAÑO
	RETÉN ZOCALO	RETÉN DE PISO BRONCE NIQUELADO	RETÉN DE PISO BRONCE NIQUELADO	RETÉN DE PISO BRONCE NIQUELADO
TERMINACIONES:		TAPACANTOS LUSTRE SATINADO (3 manos minimo)	TAPACANTOS LUSTRE SATINADO (3 manos minimo)	TAPACANTOS LUSTRE SATINADO (3 manos minimo)
VIDRIOS:				
OBSERVACIONES:		VINILO DE RECORTE (DISEÑO A DEFINIR) INDICANDO LOCAL	VINILO DE RECORTE (DISEÑO A DEFINIR) INDICANDO LOCAL	VINILO DE RECORTE (DISEÑO A DEFINIR) INDICANDO LOCAL
NOTA:		TODAS LAS MEDIDAS , CANTIDADES, MANIOBRA, DETALLES Y PROCESOS CONSTRUCTIVOS SE RECTIFICARÁN EN OBRA		

inau

I. N. A. U.
Departamento de Arquitectura

SERVICIO:
CAPI y CED
CIUDAD DEL PLATA, SAN JOSÉ

DIRECCION:
AVENIDA URUGUAY ENTRE SALTO Y ARTIGAS

ARQUITECTO:
M. BORGES | G. VENOSA

TEC. SANITARIO:
HÉCTOR AGUIRRE

AYTE. ARQ.:
K. LASSO | P. GEROLAMI

TEC. ELECTRICISTA:
ARIEL BURMIDAD

PLANO DE:
PLANILLA DE CARPINTERIA

ARCHIVO:

OBSERVACIONES:
MODALIDAD SISTEMA "LLAVE EN MANO"

LAMINA Nº:
L15

ESCALA:
1/50

FECHA:
MAY-2018

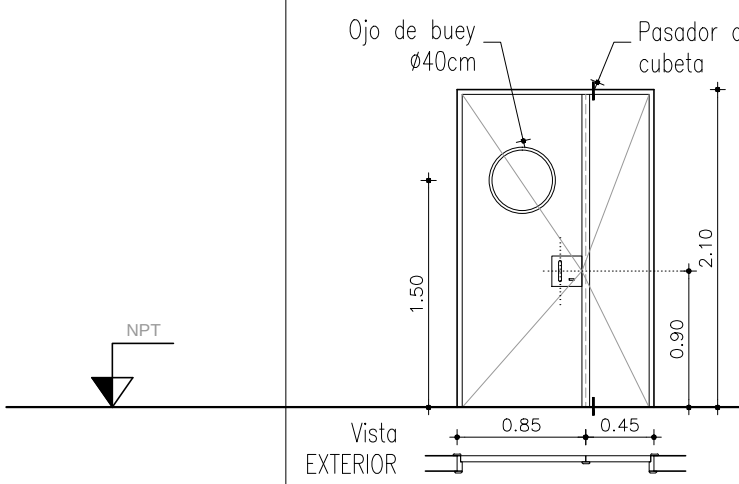

C06

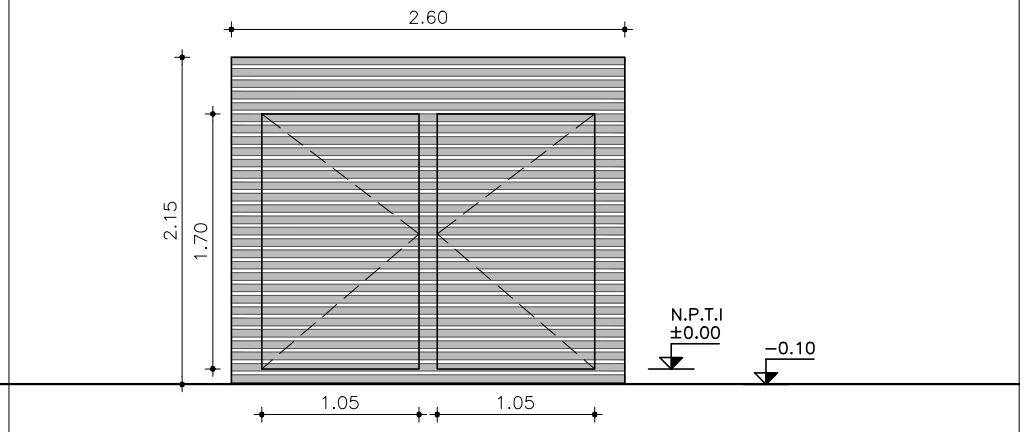

C07

		C06	C07
TIPO :		PUERTA BATIENTE DOBLE HOJA	CELOSÍA
CANTIDAD :		1	1
UBICACIÓN :		L25 Cocina CAPI	NICHO DE GARRAFAS Y TANQUE DE AGUA
MARCO:		CAJÓN CEDRO e=2". ESMALTE SINTÉTICO SATINADO COLOR A DEFINIR	
CONTRAMARCO:		FINGER 2" x 1/2"	
HOJA :	ESTRUCTURA	BASTIDOR PINO BRASIL 1"x1", panal de 15x15cm. Espesor de hoja 40mm.	
	ENCHAPADO	MDF LAMINADO MELÁMINICO COLOR GRIS ALUMINIO	LISTONES FINGER JOINT 1" 1/2 x 1" 1/2. SEPARACIÓN ENTRE LISTONES 1" 1/2
	TERMINACION		LUSTRE SATINADO 3 MANOS MÍN
	TAPACANTOS	CEDRO 35 x 12 mm.	
HERRAJES Y ACCESORIOS:	MOVIMIENTO	4 POMELAS 120mm. ACERO INOX. CADA HOJA	
	ACCIÓN	TIRADOR DE BARRA VERTICAL CON CHAPA AC. INOX. (20x20cm)	
	CIERRE	CERRADURA DE RODILLO + CERROJO | PASADOR DE CUBETA	
	RETÉN ZOCALO	RETÉN DE PISO BRONCE NIQUELADO	
TERMINACIONES:		TAPACANTOS LUSTRE SATINADO (3 manos minimo)	
VIDRIOS:			
OBSERVACIONES:		VINILO DE RECORTE (DISEÑO A DEFINIR) INDICANDO LOCAL	COMBINA H16
NOTA:		TODAS LAS MEDIDAS , CANTIDADES, MANIOBRA, DETALLES Y PROCESOS CONSTRUCTIVOS SE RECTIFICARÁN EN OBRA	

I. N. A. U.
Departamento de Arquitectura

SERVICIO: CAPI y CED
CIUDAD DEL PLATA, SAN JOSÉ

DIRECCION: AVENIDA URUGUAY ENTRE SALTO Y ARTIGAS

ARQUITECTO: M. BORGES | G. VENOSA
TEC. SANITARIO: HÉCTOR AGUIRRE
AYTE. ARQ.: K. LASSO | P. GEROLAMI
TEC. ELECTRICISTA: ARIEL BURMIDAD

PLANO DE: PLANILLA DE CARPINTERIA

ARCHIVO:

OBSERVACIONES: MODALIDAD SISTEMA "LLAVE EN MANO"

LAMINA Nº: L16

ESCALA: 1/50

FECHA: MAY-2018

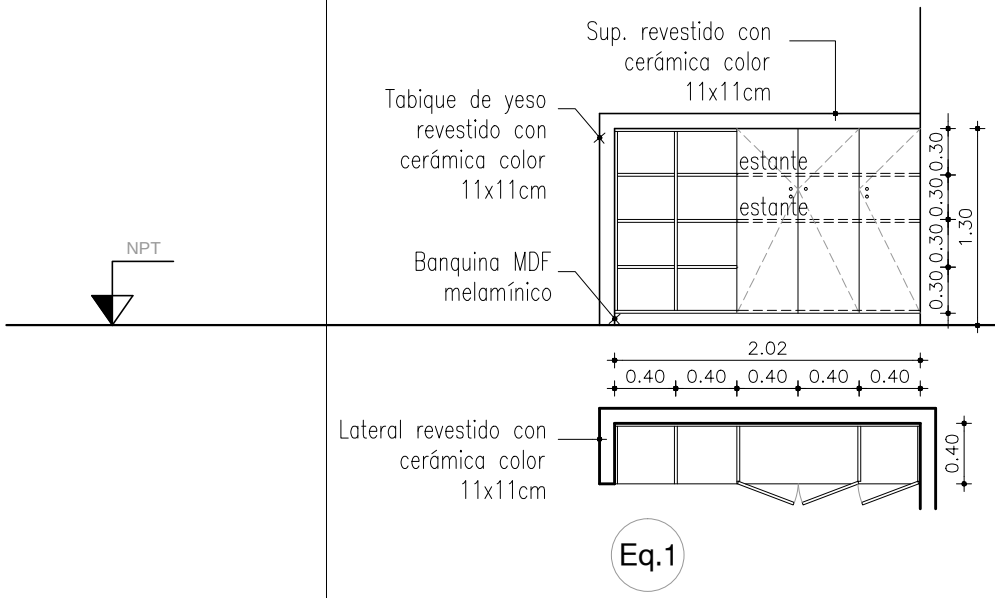

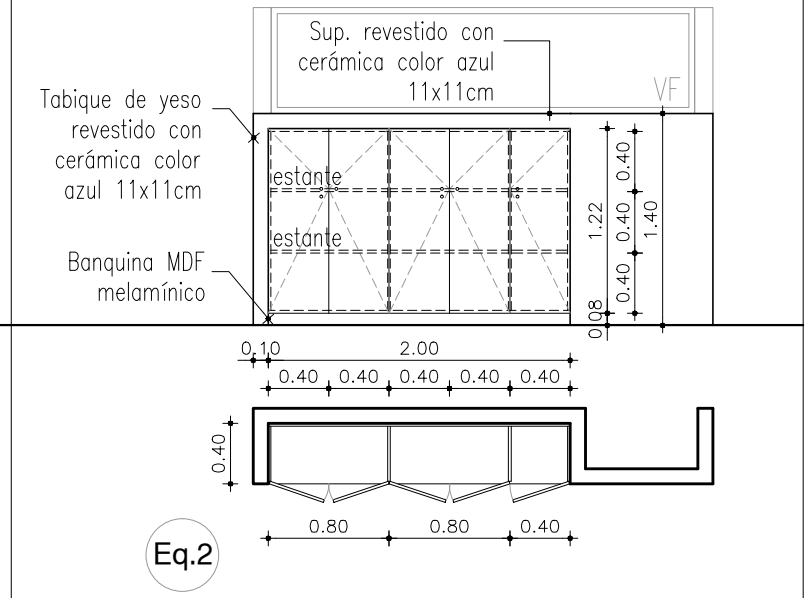

TIPO :	PLACARD + ESTANTES PARA MOCHILAS	PLACARD
CANTIDAD :	1	1
UBICACIÓN :	LOCAL 01 Sala de Niños	LOCAL 19 Circulación
ESPECIFICACIONES :	PUERTAS, FONODO, LATERALES Y ESTANTES PLACA MDF MELAMÍNICO esp. 18mm (mín), COLOR A DEFINIR. TERMINACIÓN DE CANTOS EN ABS (IGUAL COLOR QUE PLACA)	PUERTAS, FONODO, LATERALES Y ESTANTES PLACA MDF MELAMÍNICO esp. 18mm (mín), COLOR AZUL. TERMINACIÓN DE CANTOS EN ABS (IGUAL COLOR QUE PLACA)
HERRAJES :	BISAGRAS AUTORETÉN.- TIRADOR ACERO INOX. CILÍNDRICO TIPO BOTÓN.-	BISAGRAS AUTORETÉN.- TIRADOR ACERO INOX. CILÍNDRICO TIPO BOTÓN.-
CERRADURA :	2 CERRADURAS DE CILINDRO.-	3 CERRADURAS DE CILINDRO.-
NOTA :	TODOS LOS PLCARES CONTARÁN CON FONDE DE PLACA MDF MELAMÍNICA esp. 18mm (mín), COLOR A DEFINIR. TERMINACIÓN DE CANTOS EN ABS (IGUAL COLOR QUE PLACA)	
OBSERVACIONES :	TODAS LAS DIMENSIONES Y CANTIDADES SE VERIFICARÁN EN OBRA TODOS LOS MATERIALES (PLACAS, CUBRECANTOS, HERRAJES, ETC) DEBERÁN SER APROBADOS POR LA S.O.	

I. N. A. U.
Departamento de Arquitectura

SERVICIO: CAPI y CED
CIUDAD DEL PLATA, SAN JOSÉ

DIRECCION: AVENIDA URUGUAY ENTRE SALTO Y ARTIGAS

ARQUITECTO: M. BORGES | G. VENOSA
TEC. SANITARIO: HÉCTOR AGUIRRE
AYTE. ARQ.: K. LASSO | P. GEROLAMI
TEC. ELECTRICISTA: ARIEL BURMIDAD

PLANO DE: PLANILLA DE CARPINTERIA
ARCHIVO:

OBSERVACIONES: MODALIDAD SISTEMA "LLAVE EN MANO"

LAMINA Nº: L17
ESCALA: 1/50
FECHA: MAY-2018

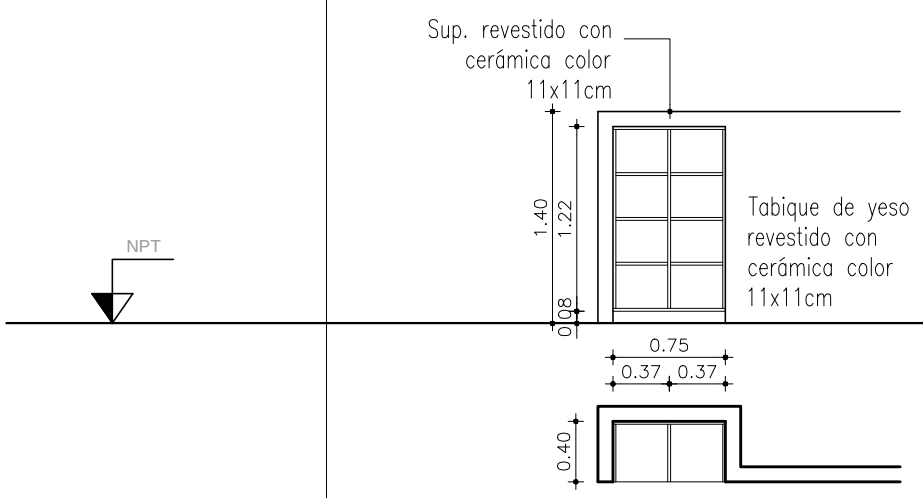

Eq.3

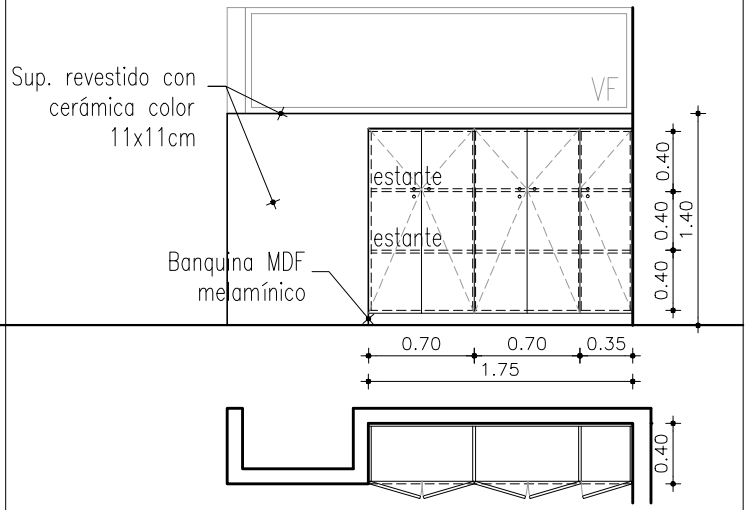

Eq.4

TIPO :	ESTANTES PARA MOCHILAS	PLACARD
CANTIDAD :	4	1
UBICACIÓN :	L 04, 07, 08 y 11 Salas de Niños	LOCAL 19 Circulación
ESPECIFICACIONES :	PUERTAS, FONODO, LATERALES Y ESTANTES PLACA MDF MELAMÍNICO esp. 18mm (mín), COLOR A DEFINIR. TERMINACIÓN DE CANTOS EN ABS (IGUAL COLOR QUE PLACA)	PUERTAS, FONODO, LATERALES Y ESTANTES PLACA MDF MELAMÍNICO esp. 18mm (mín), COLOR ROJO. TERMINACIÓN DE CANTOS EN ABS (IGUAL COLOR QUE PLACA)
HERRAJES :		BISAGRAS AUTORETÉN.- TIRADOR ACERO INOX. CILÍNDRICO TIPO BOTÓN.-
CERRADURA :		
NOTA :	TODOS LOS PLCARES CONTARÁN CON FONDE DE PLACA MDF MELAMÍNICA esp. 18mm (mín), COLOR A DEFINIR. TERMINACIÓN DE CANTOS EN ABS (IGUAL COLOR QUE PLACA)	
OBSERVACIONES :	TODAS LAS DIMENSIONES Y CANTIDADES SE VERIFICARÁN EN OBRA TODOS LOS MATERIALES (PLACAS, CUBRECANTOS, HERRAJES, ETC) DEBERÁN SER APROBADOS POR LA S.O.	

I. N. A. U.
Departamento de Arquitectura

SERVICIO: CAPI y CED
CIUDAD DEL PLATA, SAN JOSÉ

DIRECCION: AVENIDA URUGUAY ENTRE SALTO Y ARTIGAS

ARQUITECTO: M. BORGES | G. VENOSA
TEC. SANITARIO: HÉCTOR AGUIRRE
AYTE. ARQ.: K. LASSO | P. GEROLAMI
TEC. ELECTRICISTA: ARIEL BURMIDAD

PLANO DE: PLANILLA DE CARPINTERIA
ARCHIVO:

OBSERVACIONES: MODALIDAD SISTEMA "LLAVE EN MANO"

LAMINA Nº: L18
ESCALA: 1/50
FECHA: MAY-2018

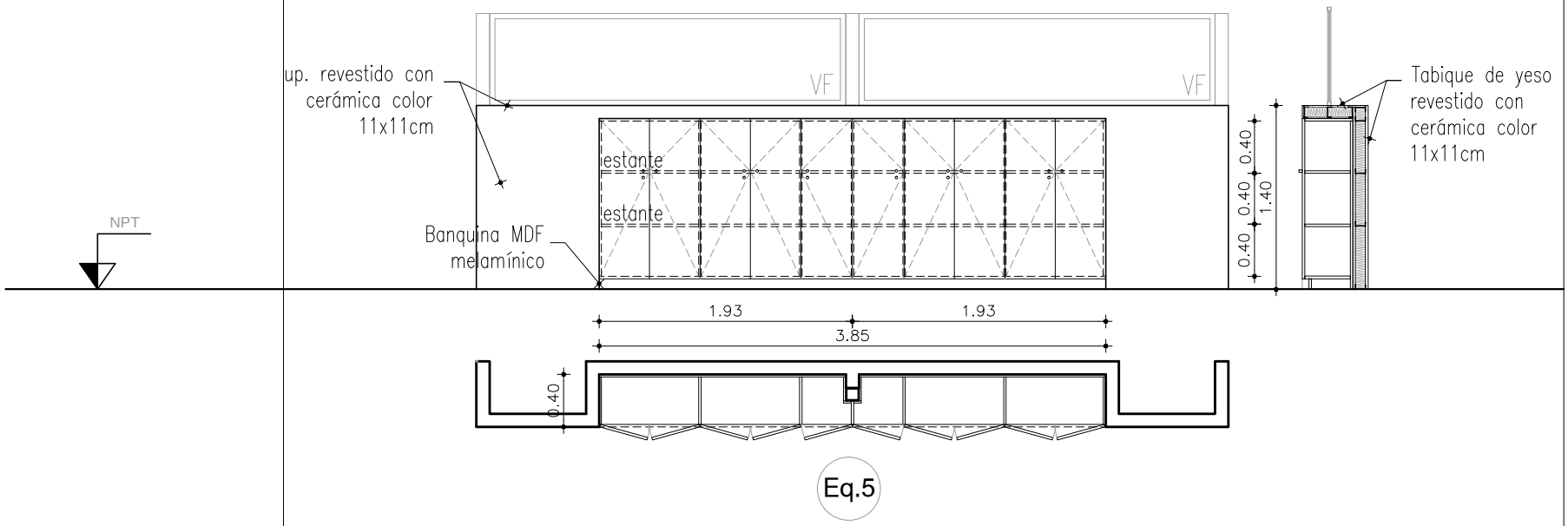

TIPO :	PLACARD
CANTIDAD :	1
UBICACIÓN :	LOCAL 19 Circulación
ESPECIFICACIONES :	PUERTAS, FONODO, LATERALES Y ESTANTES PLACA MDF MELAMÍNICO esp. 18mm (mín), COLOR AMARILLO MANGO. TERMINACIÓN DE CANTOS EN ABS (IGUAL COLOR QUE PLACA)
HERRAJES :	BISAGRAS AUTORETÉN.- TIRADOR ACERO INOX. CILÍNDRICO TIPO BOTÓN.-
CERRADURA :	6 CERRADURAS DE CILINDRO.-
NOTA :	TODOS LOS PLCARES CONTARÁN CON FONDE DE PLACA MDF MELAMÍNICA esp. 18mm (mín), COLOR A DEFINIR. TERMINACIÓN DE CANTOS EN ABS (IGUAL COLOR QUE PLACA)
OBSERVACIONES :	TODAS LAS DIMENSIONES Y CANTIDADES SE VERIFICARÁN EN OBRA TODOS LOS MATERIALES (PLACAS, CUBRECANTOS, HERRAJES, ETC) DEBERÁN SER APROBADOS POR LA S.O.

inau

I. N. A. U.
Departamento de Arquitectura

SERVICIO: CAPI y CED
CIUDAD DEL PLATA, SAN JOSÉ

DIRECCION: AVENIDA URUGUAY ENTRE SALTO Y ARTIGAS

ARQUITECTO: M. BORGES | G. VENOSA
AYTE. ARQ.: K. LASSO | P. GEROLAMI
TEC. SANITARIO: HÉCTOR AGUIRRE
TEC. ELECTRICISTA: ARIEL BURMIDAD

PLANO DE: PLANILLA DE CARPINTERIA
ARCHIVO:

OBSERVACIONES: MODALIDAD SISTEMA "LLAVE EN MANO"

LAMINA Nº: L19
ESCALA: 1/50
FECHA: MAY-2018

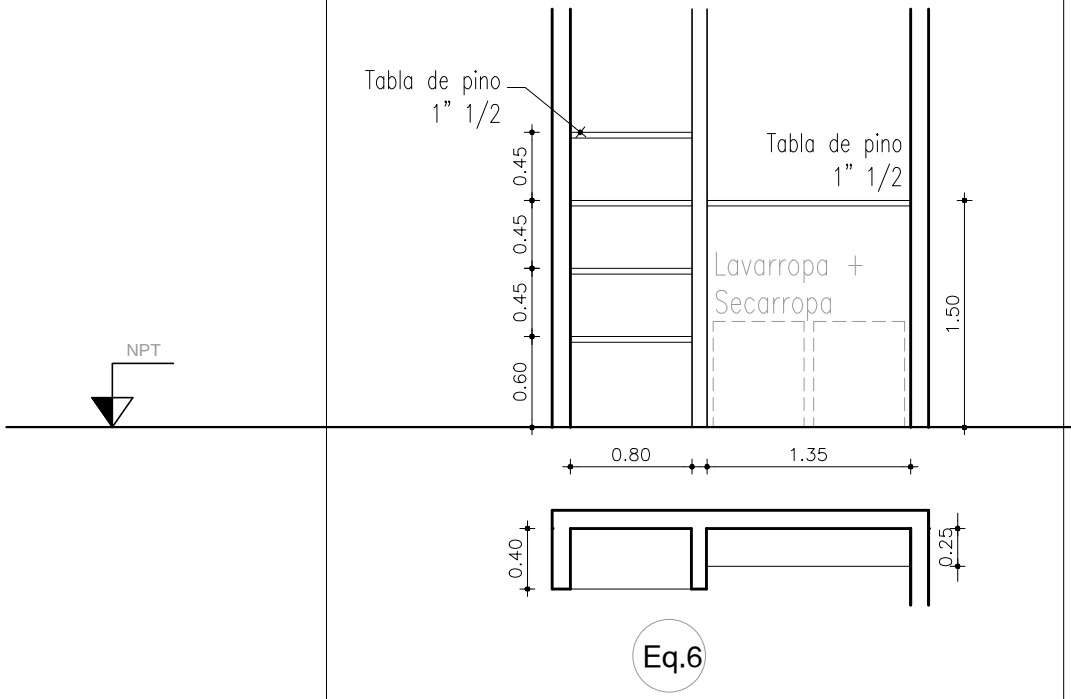

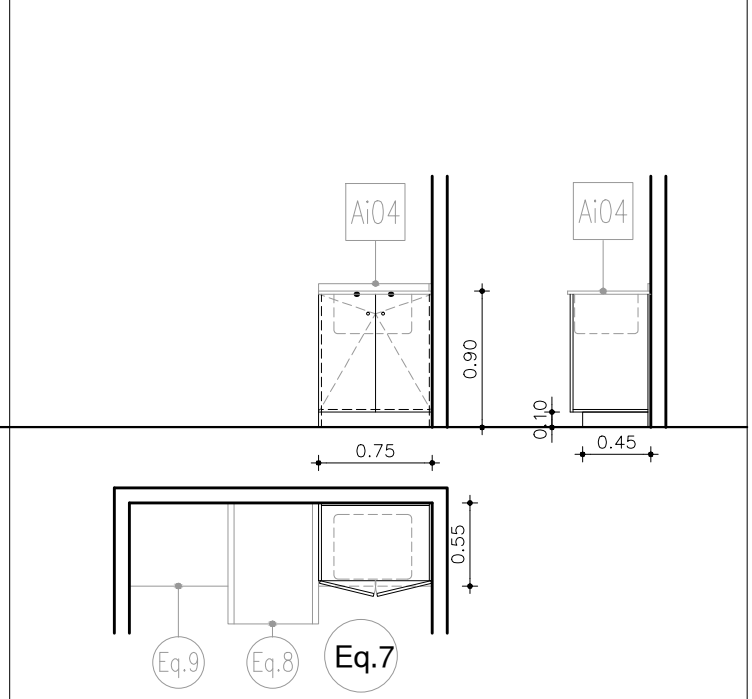

TIPO :	ESTANTES	BAJO MESADA
CANTIDAD :	1	3
UBICACIÓN :	LOCAL 20 Lavadero	LOCALES 02, 05 y 09 Baños de Niños
ESPECIFICACIONES :	ESTANTES TABLA DE PINO 1" 1/2 TERMINACIÓN: 3 MANOS DE LUSTRE SATINADO SUJECIÓN CON ÁNGULO L DE HIERRO DE 1" 3/4 TERMINACIÓN: 2 MANOS DE ANTIÓXIDO Y 3 MANOS DE ESMALTE SATINADO	PUERTAS, FONODO, LATERALES PLACA MDF MELAMÍNICO esp. 18mm (mín), COLOR A DEFINIR. TERMINACIÓN DE CANTOS EN ABS (IGUAL COLOR QUE PLACA)
HERRAJES :		BISAGRAS AUTORETÉN.- TIRADOR ACERO INOX. CILÍNDRICO TIPO BOTÓN.-
CERRADURA :		
NOTA :		COMBINA CON Ai04
OBSERVACIONES :	TODAS LAS DIMENSIONES Y CANTIDADES SE VERIFICARÁN EN OBRA TODOS LOS MATERIALES (PLACAS, CUBRECANTOS, HERRAJES, ETC) DEBERÁN SER APROBADOS POR LA S.O.	

I. N. A. U.
Departamento de Arquitectura

SERVICIO: CAPI y CED
CIUDAD DEL PLATA, SAN JOSÉ

DIRECCION: AVENIDA URUGUAY ENTRE SALTO Y ARTIGAS

ARQUITECTO: M. BORGES | G. VENOSA
TEC. SANITARIO: HÉCTOR AGUIRRE
AYTE. ARQ.: K. LASSO | P. GEROLAMI
TEC. ELECTRICISTA: ARIEL BURMIDAD

PLANO DE: PLANILLA DE CARPINTERIA
ARCHIVO:

OBSERVACIONES: MODALIDAD SISTEMA "LLAVE EN MANO"

LAMINA Nº: L20
ESCALA: 1/50
FECHA: MAY-2018

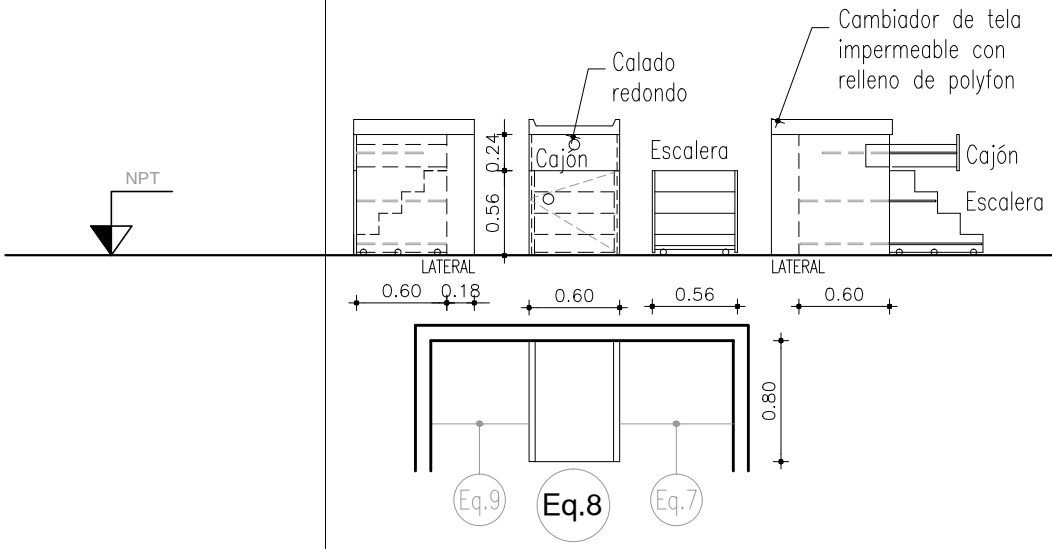

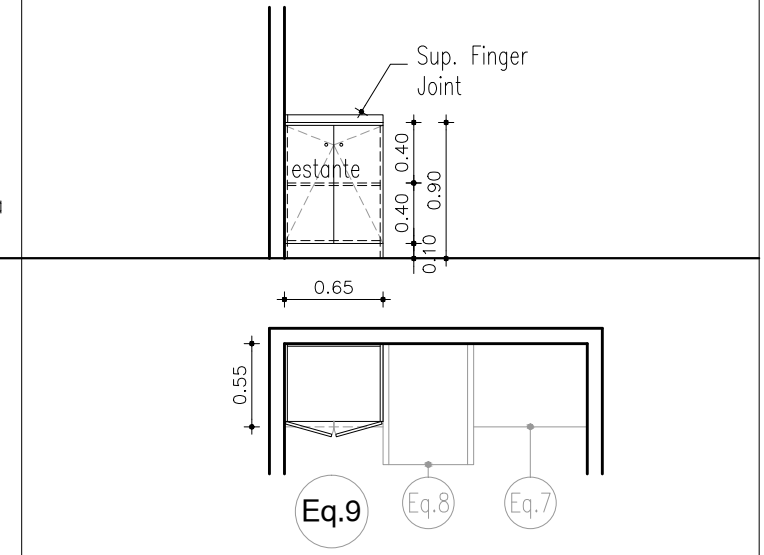

TIPO :	CAMBIADOR	BAJO MESADA
CANTIDAD :	3	3
UBICACIÓN :	LOCALES 02, 05 y 09 Baños de Niños	LOCAL 02, 05 y 09 Baños de Niños
ESPECIFICACIONES :	PUERTAS, FONODO, LATERALES, ESCALERA PLACA MDF MELAMÍNICO esp. 18mm (mín), COLOR A DEFINIR. TERMINACIÓN DE CANTOS EN ABS (IGUAL COLOR QUE PLACA)	PUERTAS, FONODO, LATERALES, ESTANTES PLACA MDF MELAMÍNICO esp. 18mm (mín), COLOR A DEFINIR. TERMINACIÓN DE CANTOS EN ABS (IGUAL COLOR QUE PLACA) SUPERIOR FINGER JOINT CON ZÓCALO h=5cm CONTRA PARED TERMINACIÓN LUSTRE SATINADO 3 MANOS MÍN.
HERRAJES :	GUÍAS TELESCÓPICAS PARA CAJÓN Y ESCALERAS CAJÓN Y PUERTA INFERIOR DE ESCALERAS CON CALADO REDONDO	BISAGRAS AUTORETÉN.- TIRADOR ACERO INOX. CILÍNDRICO TIPO BOTÓN.-
CERRADURA :		
NOTA :		
OBSERVACIONES :	TODAS LAS DIMENSIONES Y CANTIDADES SE VERIFICARÁN EN OBRA TODOS LOS MATERIALES (PLACAS, CUBRECANTOS, HERRAJES, ETC) DEBERÁN SER APROBADOS POR LA S.O.	

I. N. A. U.
Departamento de Arquitectura

SERVICIO: CAPI y CED
CIUDAD DEL PLATA, SAN JOSÉ

DIRECCION: AVENIDA URUGUAY ENTRE SALTO Y ARTIGAS

ARQUITECTO: M. BORGES | G. VENOSA
AYTE. ARQ.: K. LASSO | P. GEROLAMI
TEC. SANITARIO: HÉCTOR AGUIRRE
TEC. ELECTRICISTA: ARIEL BURMIDAD

PLANO DE: PLANILLA DE CARPINTERIA
ARCHIVO:
OBSERVACIONES: MODALIDAD SISTEMA "LLAVE EN MANO"

LAMINA Nº: L21
ESCALA: 1/50
FECHA: MAY-2018

Eq.10 ESPECIFICACIONES
BAJO MESADA Y AÉREO

Eq.11 CANTIDAD: 1

UBICACIÓN: LOCAL 12 COCINA

ESTRUCTURA:
*BAJO MESADA: MARCO MACIZO CEDRO 2"X 1"½,
TERMINACIÓN: ESMALTE SATINADO COLOR.
*HOJAS: BASTIDOR DE MADERA MACIZA CEDRO + MDF 12 mm COLOR.
*AÉREOS: *HOJAS: BASTIDOR DE MADERA MACIZA CEDRO + MDF 12 mm COLOR.
ESTANTES, DIVISORES Y FRENTES CAJONES:
*PLACA MDF e=12mm terminación melamínico color a definir, con cubrecanto ABS idem color.
*BISAGRAS
*TIRADOR ACERO INOX. CILÍNDRICO TIPO BOTÓN
*GUÍAS METÁLICAS CON RULEMANES
*CERRADURA EN TODAS LAS HOJAS Y CAJONES

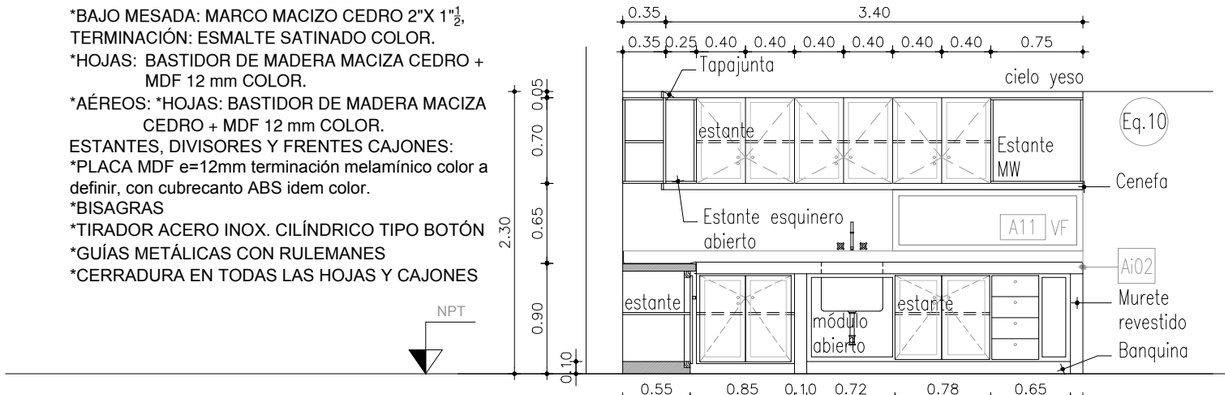

CORTE AA

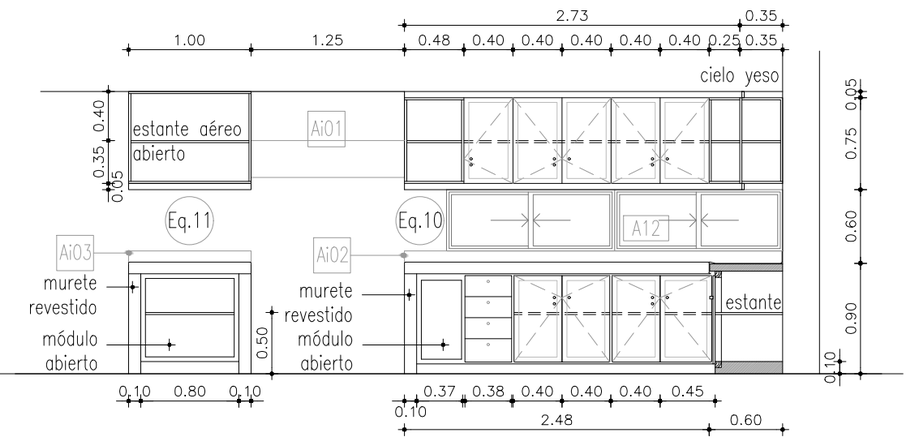

CORTE CC

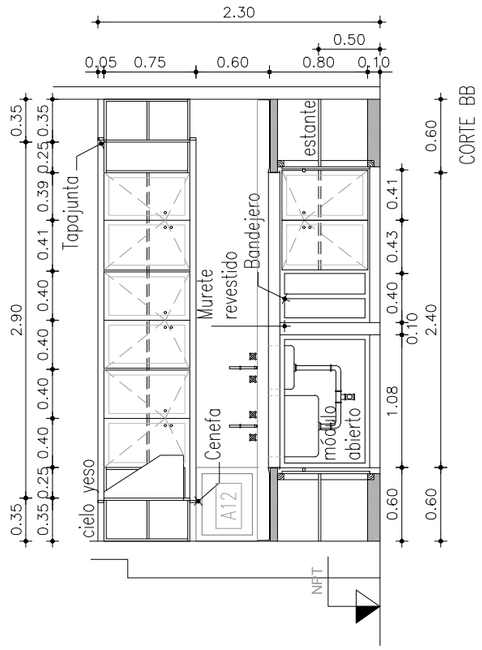

CORTE BB

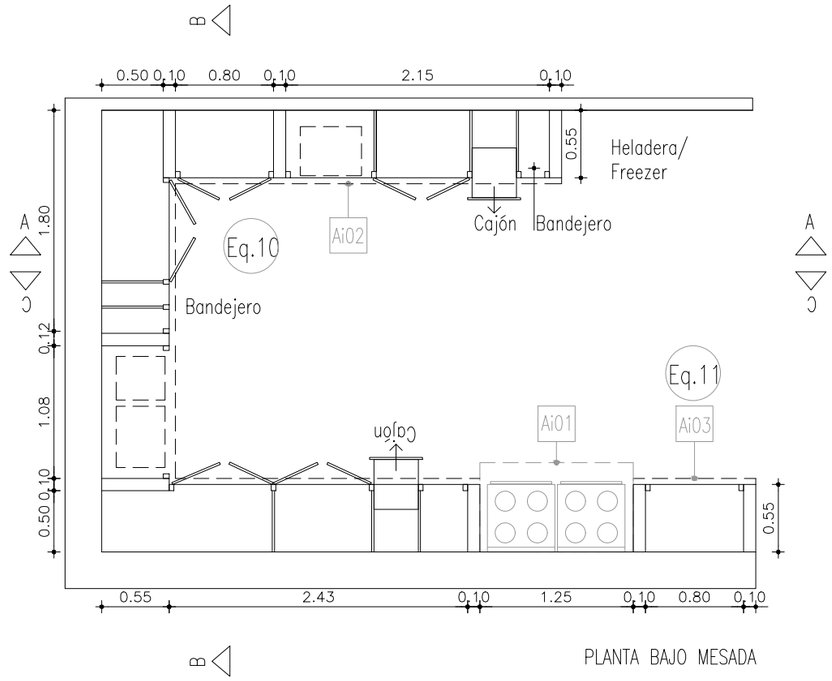

PLANTA BAJO MESADA

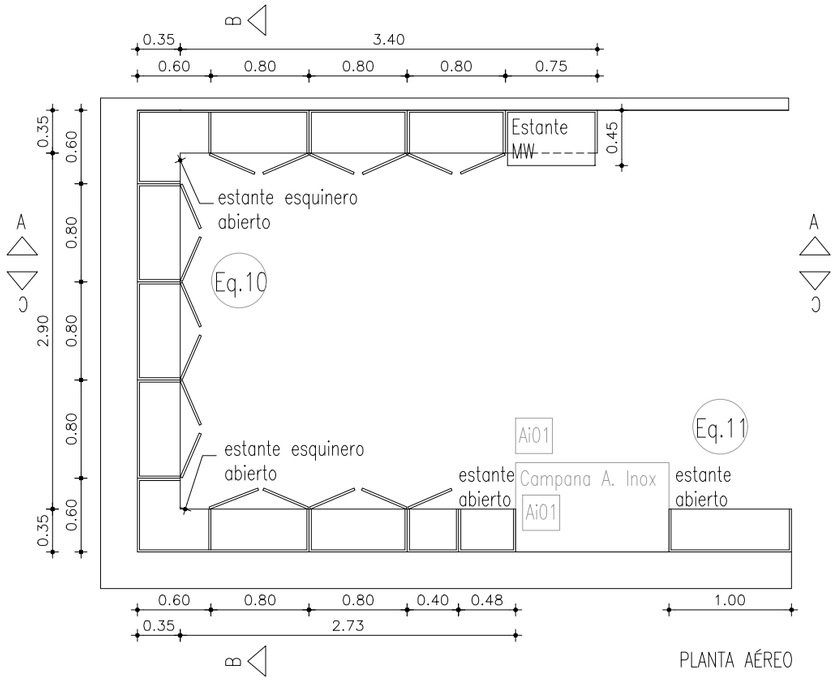

PLANTA AÉREO

DETALLE PUERTA PLACARD

I. N. A. U. Departamento de Arquitectura	ARQUITECTO: M. BORGES I G. VENOSA	TEC. SANITARIO: HÉCTOR AGUIRRE	LAMINA Nº: L22
	AYTE. ARQ.: K. LASSO | P. GEROLAMI	TEC. ELECTRICISTA: ARIEL BURMIDAD	
SERVICIO: CAPI y CED CIUDAD DEL PLATA, SAN JOSÉ	PLANO DE: PLANILLA DE CARPINTERIA		
	ARCHIVO:		ESCALA: 1/50
DIRECCION: AVENIDA URUGUAY ENTRE SALTO Y ARTIGAS	OBSERVACIONES: MODALIDAD SISTEMA "LLAVE EN MANO"		FECHA: MAY-2018

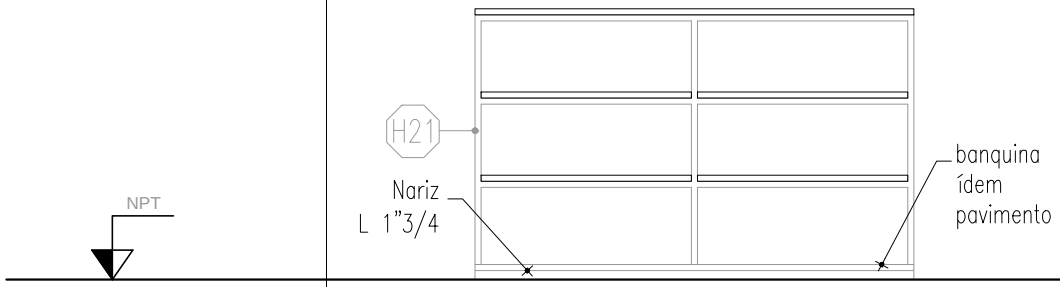

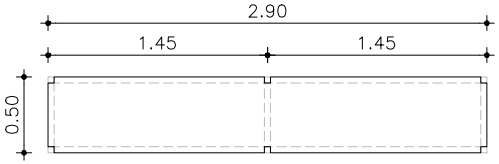

Eq.12

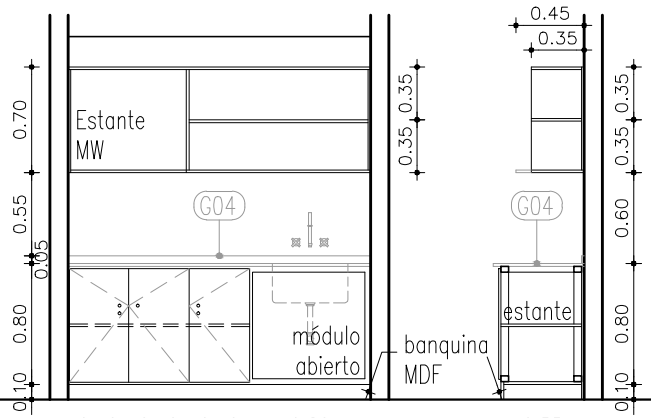

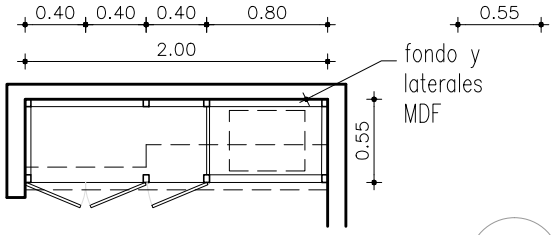

PLANTA BAJO MESADA

Eq.13

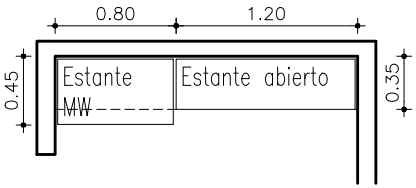

PLANTA AÉREO

TIPO :	ESTANTE
CANTIDAD :	3
UBICACIÓN :	LOCAL 26 Despensa
ESPECIFICACIONES :	ESTANTE PINO e= 1" 1/2 TERMINACIÓN: 3 MANOS DE LUSTRE SATINADO
HERRAJES :	
CERRADURA :	
NOTA :	COMBINA CON H21
OBSERVACIONES :	TODAS LAS DIMENSIONES Y CANTIDADES SE VERIFICARÁN EN OBRA TODOS LOS MATERIALES (PLACAS, CUBRECANTOS, HERRAJES, ETC) DEBERÁN SER APROBADOS POR LA S.O.

TIPO: BAJO MESADA y AÉREO

CANTIDAD: 1

LOCAL 12 Tisanería CED

MARCO BAJO MESADA MACIZO PINO 2" x 1" 1/2
TERMINACIÓN: Esmalte satinado color a definir.

PUERTAS, FONODO, LATERALES, ESTANTES
PLACA MDF MELAMÍNICO esp. 18mm (mín), COLOR A DEFINIR.
TERMINACIÓN DE CANTOS EN ABS (IGUAL COLOR QUE PLACA)
BISAGRAS AUTORETÉN.-
TIRADOR ACERO INOX. CILÍNDRICO TIPO BOTÓN.-
CERRADURA EN TODAS LAS HOJAS
COMBINA CON G04

I. N. A. U.
Departamento de Arquitectura

SERVICIO: CAPI y CED
CIUDAD DEL PLATA, SAN JOSÉ

DIRECCION: AVENIDA URUGUAY ENTRE SALTO Y ARTIGAS

ARQUITECTO: M. BORGES | G. VENOSA
TEC. SANITARIO: HÉCTOR AGUIRRE
AYTE. ARQ.: K. LASSO | P. GEROLAMI
TEC. ELECTRICISTA: ARIEL BURMIDAD

PLANO DE: PLANILLA DE CARPINTERIA
ARCHIVO:

OBSERVACIONES: MODALIDAD SISTEMA "LLAVE EN MANO"

LAMINA Nº: L23
ESCALA: 1/50
FECHA: MAY-2018

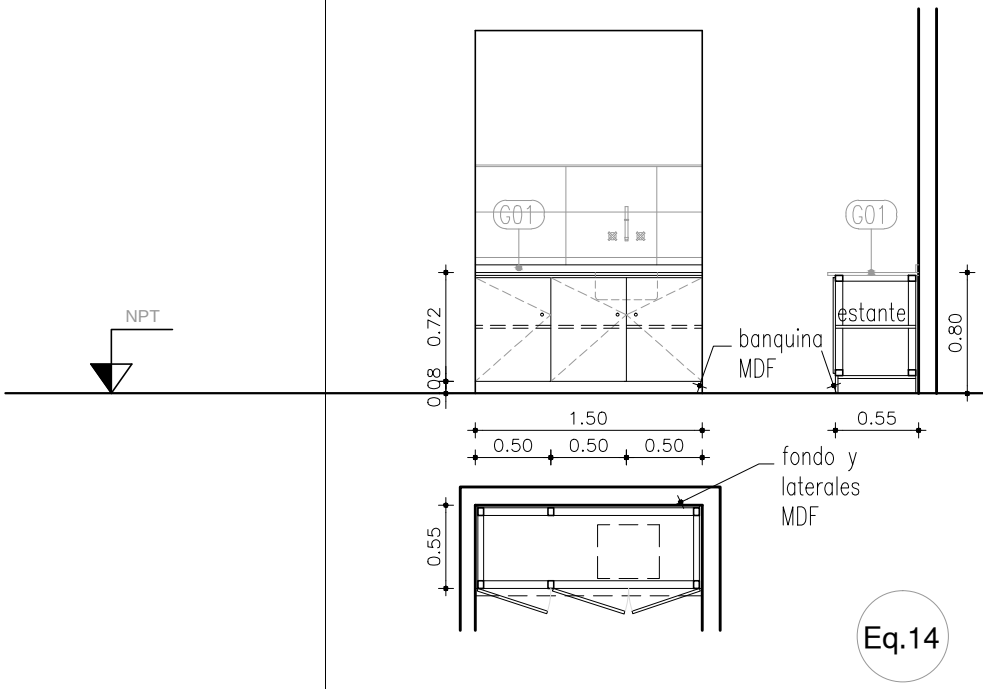

TIPO :	BAJO MESADA
CANTIDAD :	4
UBICACIÓN :	LOCALES 04, 07, 08, 11 Salas de Niños
ESPECIFICACIONES :	MARCO BAJO MESADA MACIZO PINO 2" x 1" 1/2 TERMINACIÓN: Esmalte satinado color a definir. PUERTAS, FONODO, LATERALES, ESTANTES PLACA MDF MELAMÍNICO esp. 18mm (mín), COLOR A DEFINIR. TERMINACIÓN DE CANTOS EN ABS (IGUAL COLOR QUE PLACA)
HERRAJES :	BISAGRAS AUTORETÉN.- TIRADOR ACERO INOX. CILÍNDRICO TIPO BOTÓN.-
CERRADURA :	
NOTA :	COMBINA CON G01
OBSERVACIONES :	TODAS LAS DIMENSIONES Y CANTIDADES SE VERIFICARÁN EN OBRA TODOS LOS MATERIALES (PLACAS, CUBRECANTOS, HERRAJES, ETC) DEBERÁN SER APROBADOS POR LA S.O.

I. N. A. U.
Departamento de Arquitectura

SERVICIO: CAPI y CED
CIUDAD DEL PLATA, SAN JOSÉ

DIRECCION: AVENIDA URUGUAY ENTRE SALTO Y ARTIGAS

ARQUITECTO: M. BORGES | G. VENOSA
TEC. SANITARIO: HÉCTOR AGUIRRE
AYTE. ARQ.: K. LASSO | P. GEROLAMI
TEC. ELECTRICISTA: ARIEL BURMIDAD

PLANO DE: PLANILLA DE CARPINTERIA
ARCHIVO:

OBSERVACIONES: MODALIDAD SISTEMA "LLAVE EN MANO"

LAMINA Nº: L24
ESCALA: 1/50
FECHA: MAY-2018

Eq.15

PERCHERO

CANTIDAD: 3

UBICACIÓN: LOCAL 01, 04 y 11 SALAS DE NIÑOS

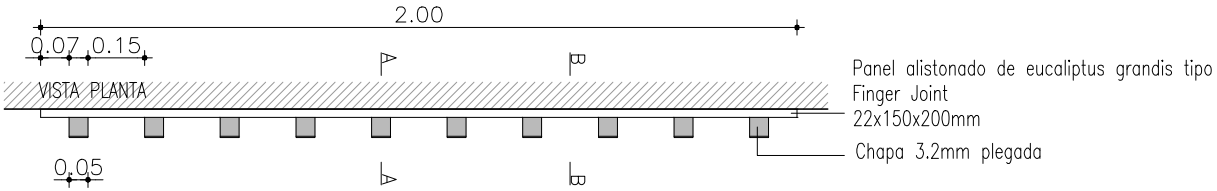

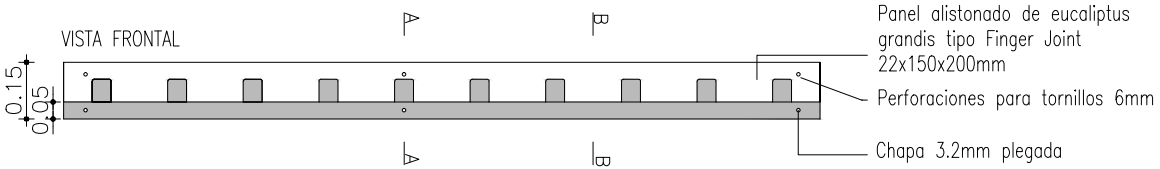

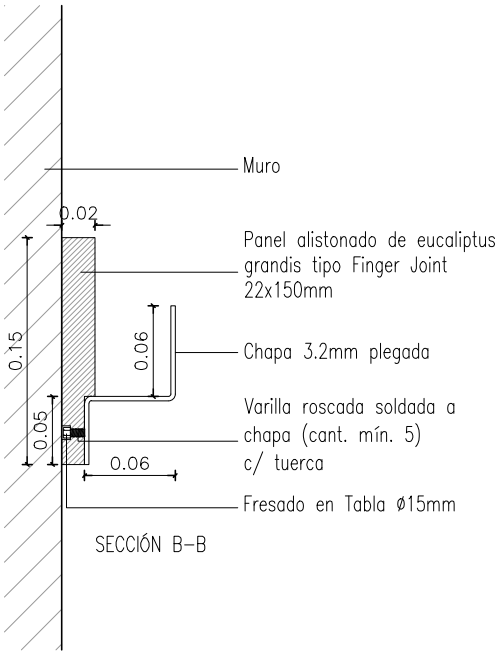

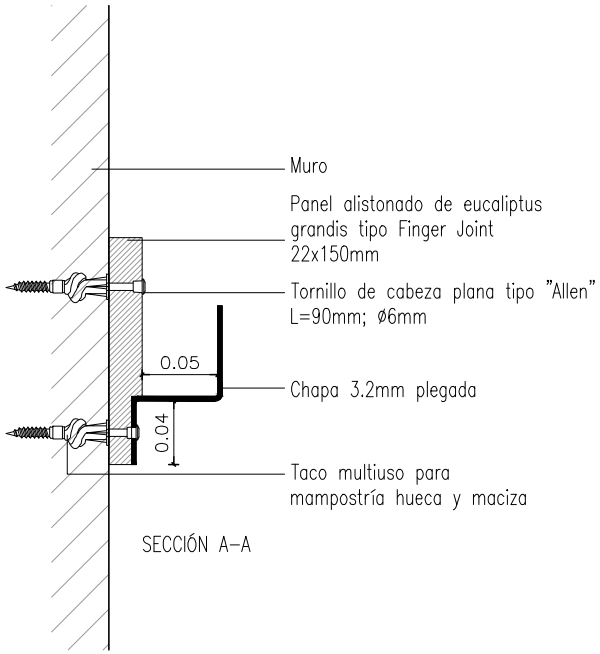

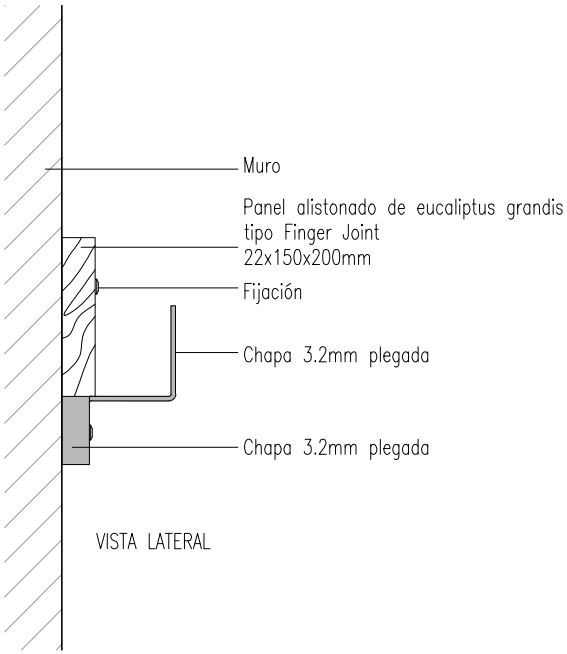

OBSERVACIONES :

TODAS LAS DIMENSIONES Y CANTIDADES SE VERIFICARÁN EN OBRA
TODOS LOS MATERIALES (PLACAS, CUBRECANTOS, HERRAJES, ETC) DEBERÁN SER APROBADOS POR LA S.O.

I. N. A. U.
Departamento de Arquitectura

SERVICIO: CAPI y CED
CIUDAD DEL PLATA, SAN JOSÉ

DIRECCION: AVENIDA URUGUAY ENTRE SALTO Y ARTIGAS

ARQUITECTO: M. BORGES | G. VENOSA
TEC. SANITARIO: HÉCTOR AGUIRRE
AYTE. ARQ.: K. LASSO | P. GEROLAMI
TEC. ELECTRICISTA: ARIEL BURMIDAD

PLANO DE: PLANILLA DE CARPINTERIA
ARCHIVO:

OBSERVACIONES: MODALIDAD SISTEMA "LLAVE EN MANO"

LAMINA Nº: L25
ESCALA: 1/50
FECHA: MAY-2018

Eq.16

PERCHERO

CANTIDAD: 2

UBICACIÓN: LOCAL 07 y 08 SALAS DE NIÑOS

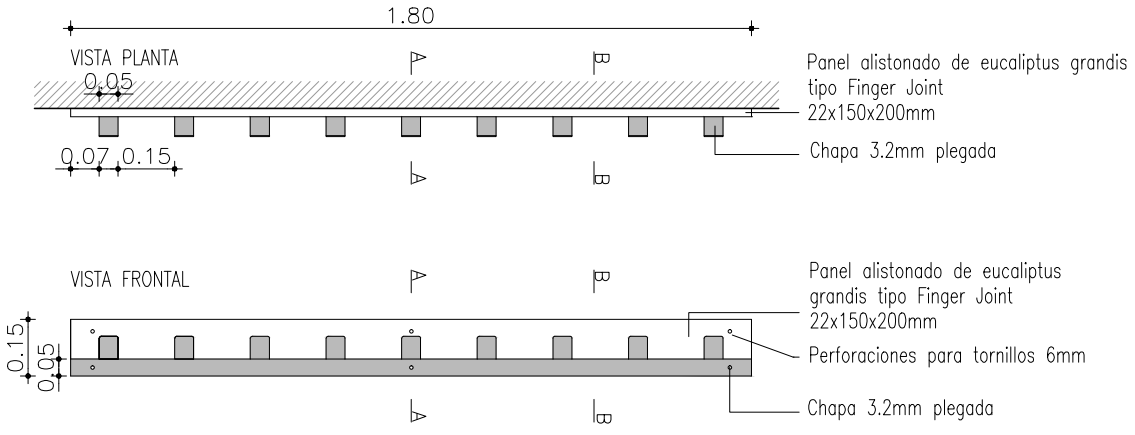

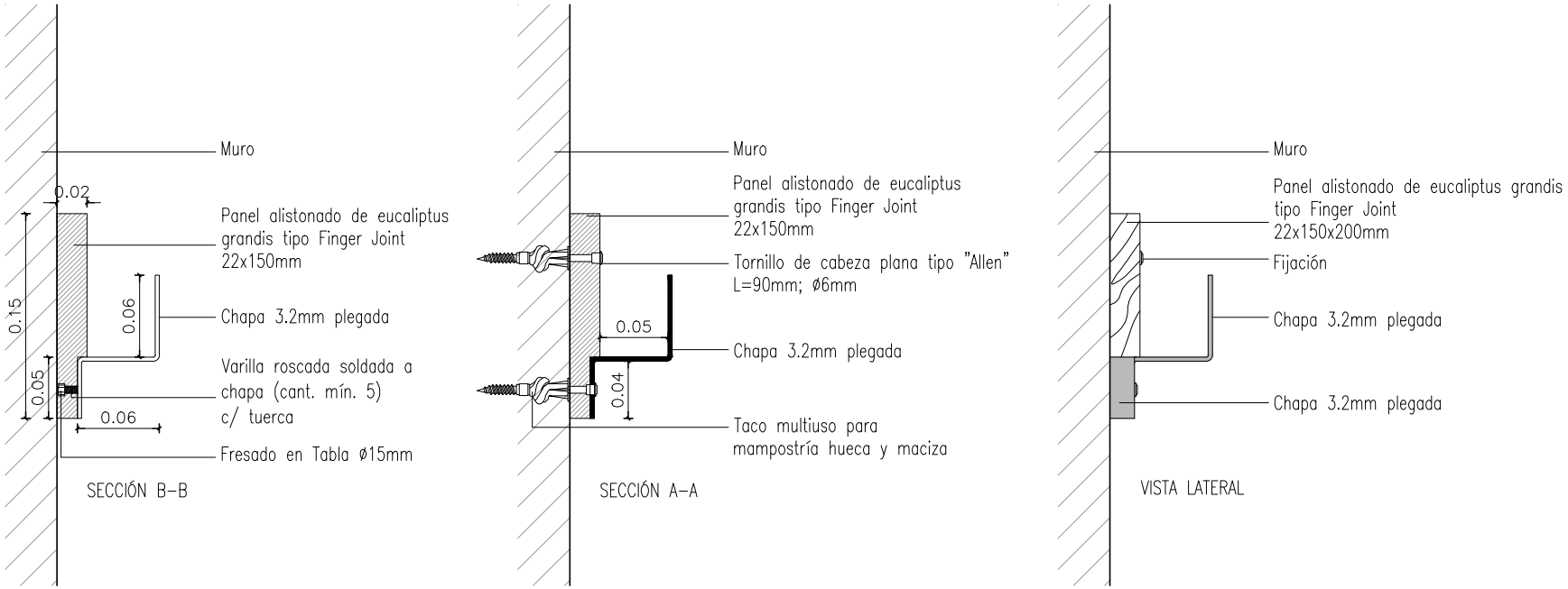

OBSERVACIONES :

TODAS LAS DIMENSIONES Y CANTIDADES SE VERIFICARÁN EN OBRA
TODOS LOS MATERIALES (PLACAS, CUBRECANTOS, HERRAJES, ETC) DEBERÁN SER APROBADOS POR LA S.O.

I. N. A. U.
Departamento de Arquitectura

SERVICIO: CAPI y CED
CIUDAD DEL PLATA, SAN JOSÉ

DIRECCION: AVENIDA URUGUAY ENTRE SALTO Y ARTIGAS

ARQUITECTO: M. BORGES | G. VENOSA
AYTE. ARQ.: K. LASSO | P. GEROLAMI
TEC. SANITARIO: HÉCTOR AGUIRRE
TEC. ELECTRICISTA: ARIEL BURMIDAD

PLANO DE: PLANILLA DE CARPINTERIA
ARCHIVO:

OBSERVACIONES: MODALIDAD SISTEMA "LLAVE EN MANO"

LAMINA Nº: L26
ESCALA: 1/50
FECHA: MAY-2018

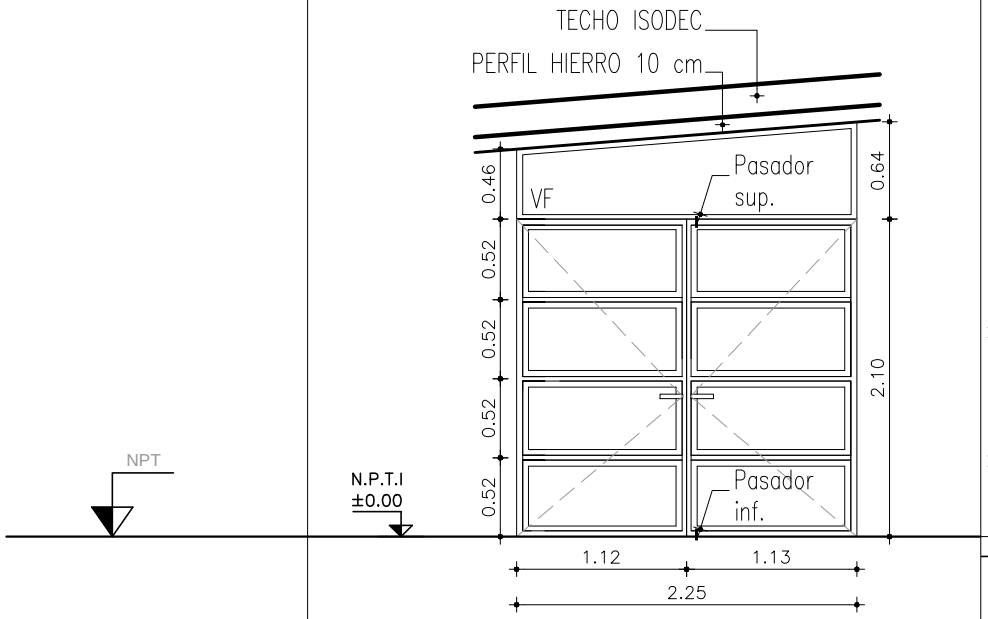

A01

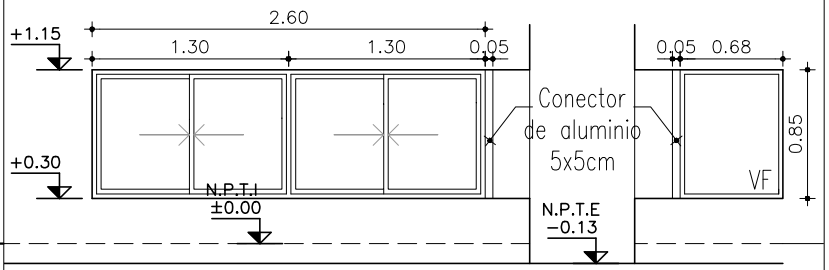

A02

TIPO:	PUERTA BATIENTE + VIDRIO FIJO SUPERIOR		VENTANA CORREDIZA + VIDRIO FIJO	
CANTIDAD:	2	UBICACION : LOCALES 19 Circulación y 21 Sala de espera	1	UBICACION : LOCAL 01 Sala de niños
SERIE :	SERIE GALA		SERIE GALA	
TERMINACIÓN:	ANODIZADO NATURAL		ANODIZADO NATURAL	
VIDRIO:	LAMINADO 3+3 mm		LAMINADO 3+3 mm	
HERRAJES Y ACCESORIOS :	MANIJA + CERRADURA ESTAR DE SEGURIDAD PASADOR CON RECIBIDOR METÁLICO GUARDAPOLVO INFERIOR CON GOMA		CIERRE LARA Y TIRADOR DE CUBETA	
NOTA :	TODAS LAS DIMENSIONES, MANIOBRAS Y CANTIDADES SE RECTIFICARÁN EN OBRA			
OBSERVACIONES :	SE REPRESENTA VISTA EXTERIOR TODAS LAS ABERTURAS LLEVAN LOS ACCESORIOS DE LA SERIE PARA ASEGURAR SU CORRECTO FUNCIONAMIENTO.			

I. N. A. U.
Departamento de Arquitectura

SERVICIO: CAPI y CED
CIUDAD DEL PLATA, SAN JOSÉ

DIRECCION: Avenida URUGUAY ENTRE ARTIGAS Y SALTO

ARQUITECTO: M. BORGES | G. VENOSA
AYTE. ARQ.: K. LASSO | P. GEROLAMI
TEC. SANITARIO: HÉCTOR AGUIRRE
TEC. ELECTRICISTA: ARIEL BURMIDAD

PLANO DE: PLANILLA DE ALUMINIO
ARCHIVO:

OBSERVACIONES: MODALIDAD SISTEMA "LLAVE EN MANO"

LAMINA Nº: L27
ESCALA: 1/50
FECHA: MAY-2018

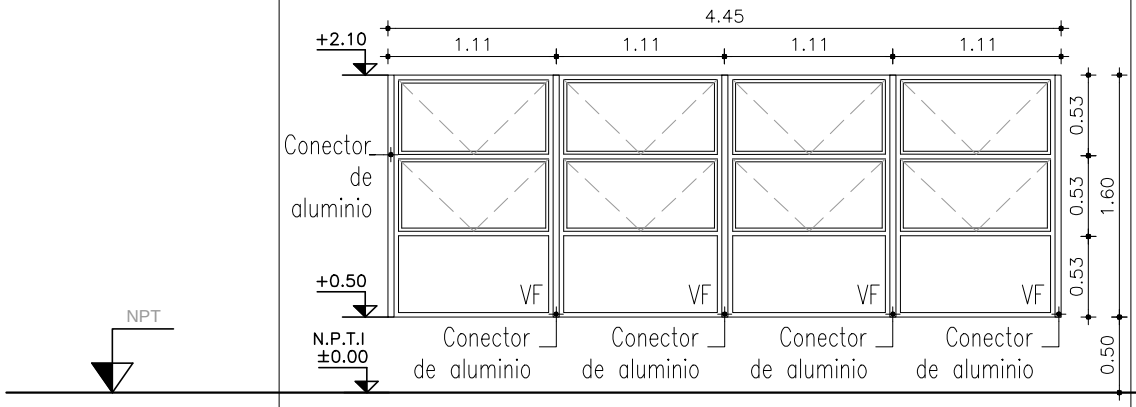

A03

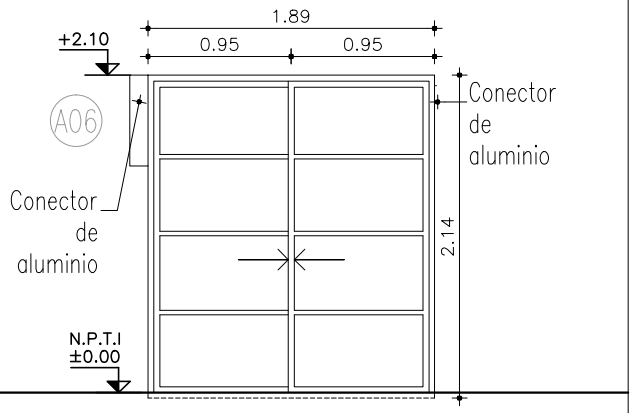

A04

TIPO:	TABAQUERAS CON VIDRIOS FIJOS		VENTANA CORREDIZA	
CANTIDAD:	2	UBICACION : LOCALES 01 Sala de niños y 11 Sala de niños	6	UBICACION : LOCALES 01,04,07,08,11 Sala de niños y 16 Circulación.
SERIE :	SERIE GALA		SERIE GALA	
TERMINACIÓN:	ANODIZADO NATURAL		ANODIZADO NATURAL	
VIDRIO:	COMÚN 5 mm		LAMINADO 3+3 mm	
HERRAJES Y ACCESORIOS :	ALDABILLA		CIERRE LARA Y TIRADOR DE CUBETA	
NOTA :	TODAS LAS DIMENSIONES, MANIOBRAS Y CANTIDADES SE RECTIFICARÁN EN OBRA			
OBSERVACIONES :	SE REPRESENTA VISTA EXTERIOR TODAS LAS ABERTURAS LLEVAN LOS ACCESORIOS DE LA SERIE PARA ASEGURAR SU CORRECTO FUNCIONAMIENTO.			

I. N. A. U.
Departamento de Arquitectura

SERVICIO: CAPI y CED
CIUDAD DEL PLATA, SAN JOSÉ

DIRECCION: Avenida URUGUAY ENTRE ARTIGAS Y SALTO

ARQUITECTO: M. BORGES | G. VENOSA
AYTE. ARQ.: K. LASSO | P. GEROLAMI
TEC. SANITARIO: HÉCTOR AGUIRRE
TEC. ELECTRICISTA: ARIEL BURMIDAD

PLANO DE: PLANILLA DE ALUMINIO
ARCHIVO:

OBSERVACIONES: MODALIDAD SISTEMA "LLAVE EN MANO"

LAMINA Nº: L28
ESCALA: 1/50
FECHA: MAY-2018

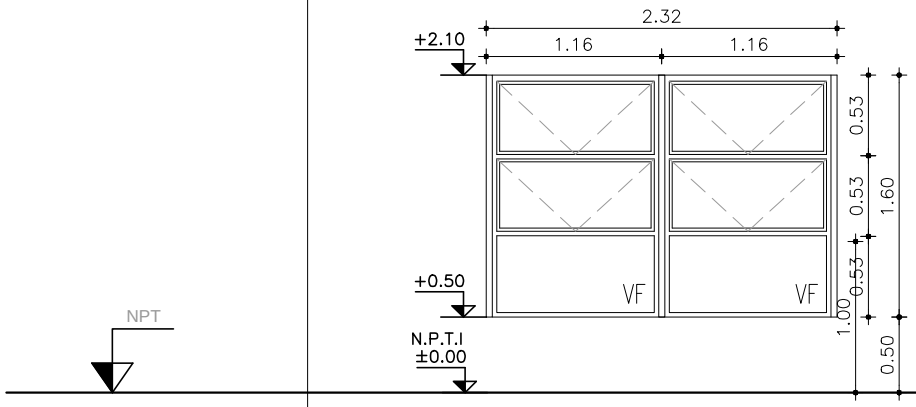

A05

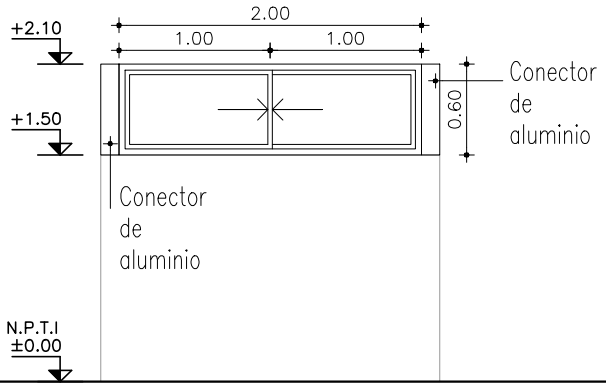

A06

TIPO:	TABAQUERAS CON VIDRIOS FIJOS		VENTANA CORREDIZA	
CANTIDAD:	1	UBICACION : LOCAL 04 Sala de Niños	6	UBICACION : LOCALES 02, 05, 09 Baño de Niños y 12 Tisanería CED.
SERIE :	SERIE GALA		SERIE GALA	
TERMINACIÓN:	ANODIZADO NATURAL		ANODIZADO NATURAL	
VIDRIO:	COMÚN 5mm		COMÚN 5mm	
HERRAJES Y ACCESORIOS :	ALDABILLA		CIERRE LARA Y TIRADOR DE CUBETA	
NOTA :	TODAS LAS DIMENSIONES, MANIOBRAS Y CANTIDADES SE RECTIFICARÁN EN OBRA			
OBSERVACIONES :	SE REPRESENTA VISTA EXTERIOR TODAS LAS ABERTURAS LLEVAN LOS ACCESORIOS DE LA SERIE PARA ASEGURAR SU CORRECTO FUNCIONAMIENTO.			

I. N. A. U.
Departamento de Arquitectura

SERVICIO: CAPI y CED
CIUDAD DEL PLATA, SAN JOSÉ

DIRECCION: Avenida URUGUAY ENTRE ARTIGAS Y SALTO

ARQUITECTO: M. BORGES | G. VENOSA
AYTE. ARQ.: K. LASSO | P. GEROLAMI
TEC. SANITARIO: HÉCTOR AGUIRRE
TEC. ELECTRICISTA: ARIEL BURMIDAD

PLANO DE: PLANILLA DE ALUMINIO
ARCHIVO:

OBSERVACIONES: MODALIDAD SISTEMA "LLAVE EN MANO"

LAMINA Nº: L29
ESCALA: 1/50
FECHA: MAY-2018

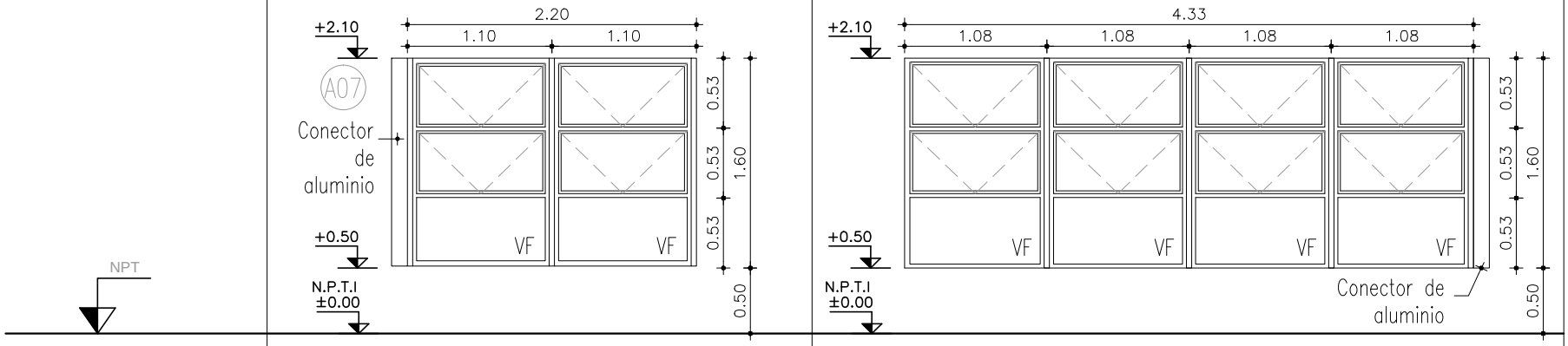

	A07	A08
TIPO:	TABAQUERAS CON VIDRIOS FIJOS	TABAQUERAS CON VIDRIOS FIJOS
CANTIDAD:	2 — UBICACION : LOCALES 07 08 Sala de Niños	1 — UBICACION : LOCAL 17 Sala de técnicos
SERIE :	SERIE GALA	SERIE GALA
TERMINACIÓN:	ANODIZADO NATURAL	ANODIZADO NATURAL
VIDRIO:	COMÚN 5mm	COMÚN 5mm
HERRAJES Y ACCESORIOS :	ALDABILLA	ALDABILLA
NOTA :	TODAS LAS DIMENSIONES, MANIOBRAS Y CANTIDADES SE RECTIFICARÁN EN OBRA	
OBSERVACIONES :	SE REPRESENTA VISTA EXTERIOR TODAS LAS ABERTURAS LLEVAN LOS ACCESORIOS DE LA SERIE PARA ASEGURAR SU CORRECTO FUNCIONAMIENTO.	

I. N. A. U.
Departamento de Arquitectura

SERVICIO: CAPI y CED
CIUDAD DEL PLATA, SAN JOSÉ

DIRECCION: Avenida URUGUAY ENTRE ARTIGAS Y SALTO

ARQUITECTO: M. BORGES | G. VENOSA
AYTE. ARQ.: K. LASSO | P. GEROLAMI
TEC. SANITARIO: HÉCTOR AGUIRRE
TEC. ELECTRICISTA: ARIEL BURMIDAD

PLANO DE: PLANILLA DE ALUMINIO
ARCHIVO:

OBSERVACIONES: MODALIDAD SISTEMA "LLAVE EN MANO"

LAMINA Nº: L30
ESCALA: 1/50
FECHA: MAY-2018

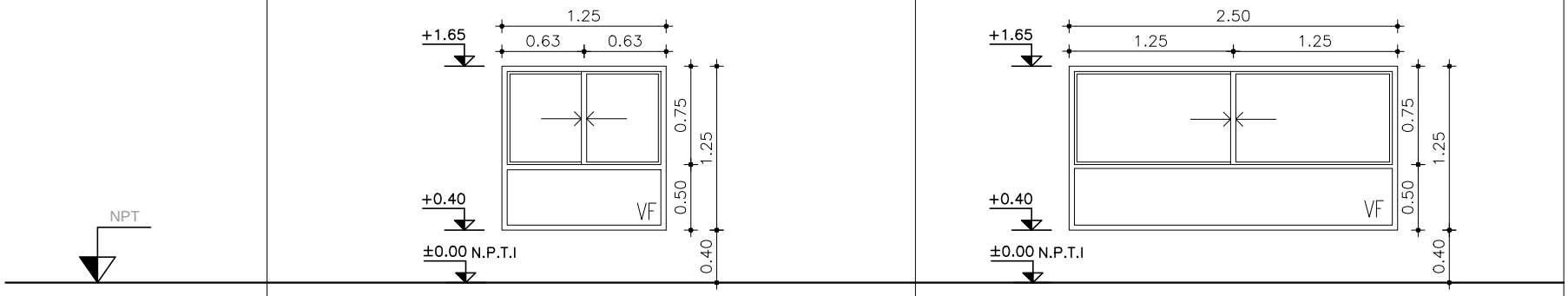

	A09	A10
TIPO:	VENTAN CORREDIZA + VIDRIO FIJO	VENTAN CORREDIZA + VIDRIO FIJO
CANTIDAD:	4 — UBICACION : LOCALES 17 Sala de técnicos CED 23 Administración, 22 Dirección CAPI	2 — UBICACION : LOCALES 27 Administración y 28 Dirección CED
SERIE :	SERIE GALA	SERIE GALA
TERMINACIÓN:	ANODIZADO NATURAL	ANODIZADO NATURAL
VIDRIO:	COMÚN 5mm	COMÚN 5mm
HERRAJES Y ACCESORIOS :	CIERRE LARA Y TIRADOR DE CUBETA	CIERRE LARA Y TIRADOR DE CUBETA
NOTA :	TODAS LAS DIMENSIONES, MANIOBRAS Y CANTIDADES SE RECTIFICARÁN EN OBRA	
OBSERVACIONES :	SE REPRESENTA VISTA EXTERIOR TODAS LAS ABERTURAS LLEVAN LOS ACCESORIOS DE LA SERIE PARA ASEGURAR SU CORRECTO FUNCIONAMIENTO.	

I. N. A. U.
Departamento de Arquitectura

SERVICIO: CAPI y CED
CIUDAD DEL PLATA, SAN JOSÉ

DIRECCION: Avenida URUGUAY ENTRE ARTIGAS Y SALTO

ARQUITECTO: M. BORGES | G. VENOSA
AYTE. ARQ.: K. LASSO | P. GEROLAMI
TEC. SANITARIO: HÉCTOR AGUIRRE
TEC. ELECTRICISTA: ARIEL BURMIDAD

PLANO DE: PLANILLA DE ALUMINIO
ARCHIVO:

OBSERVACIONES: MODALIDAD SISTEMA "LLAVE EN MANO"

LAMINA Nº: L31
ESCALA: 1/50
FECHA: MAY-2018

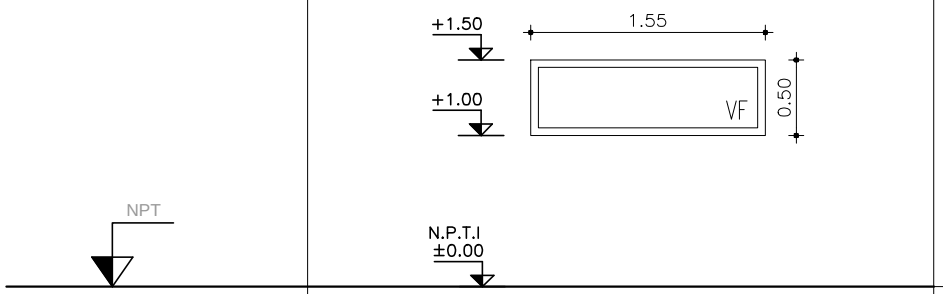

A11

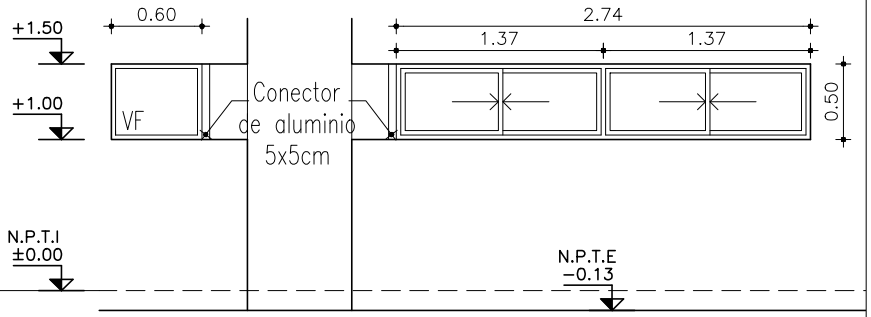

A12

TIPO:	VIDRIO FIJO		VENTAN CORREDIZA + VIDRIO FIJO	
CANTIDAD:	1	UBICACION : LOCAL 25 Cocina	1	UBICACION : LOCAL 25 Cocina
SERIE :	SERIE GALA		SERIE GALA	
TERMINACIÓN:	ANODIZADO NATURAL		ANODIZADO NATURAL	
VIDRIO:	COMÚN 5mm		COMÚN 5mm	
HERRAJES Y ACCESORIOS :			CIERRE LARA Y TIRADOR DE CUBETA	
NOTA :	SE REPRESENTA VISTA INTERIOR DE COCINA		SE REPRESENTA VISTA EXTERIOR	
OBSERVACIONES :	TODAS LAS ABERTURAS LLEVAN LOS ACCESORIOS DE LA SERIE PARA ASEGURAR SU CORRECTO FUNCIONAMIENTO. TODAS LAS DIMENSIONES, MANIOBRAS Y CANTIDADES SE RECTIFICARÁN EN OBRA			

I. N. A. U.
Departamento de Arquitectura

SERVICIO: CAPI y CED
CIUDAD DEL PLATA, SAN JOSÉ

DIRECCION: Avenida URUGUAY ENTRE ARTIGAS Y SALTO

ARQUITECTO: M. BORGES | G. VENOSA
AYTE. ARQ.: K. LASSO | P. GEROLAMI
TEC. SANITARIO: HÉCTOR AGUIRRE
TEC. ELECTRICISTA: ARIEL BURMIDAD

PLANO DE: PLANILLA DE ALUMINIO
ARCHIVO:

OBSERVACIONES: MODALIDAD SISTEMA "LLAVE EN MANO"

LAMINA Nº: L32
ESCALA: 1/50
FECHA: MAY-2018

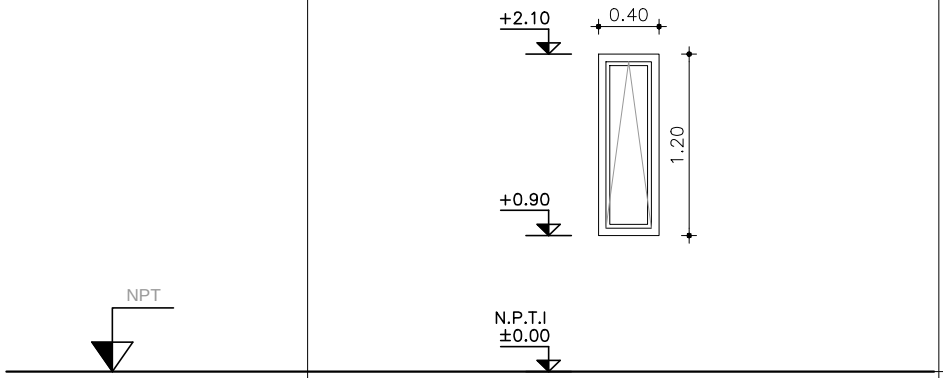

A13

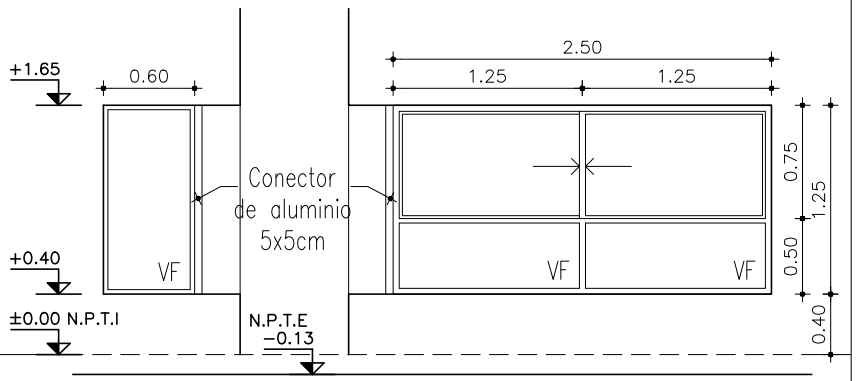

A14

TIPO:	VENTANA TABAQUERA		VENTAN CORREDIZA + VIDRIO FIJO	
CANTIDAD:	2	UBICACION : LOCAL 24 Baño funcionarios CAPI	1	UBICACION : LOCAL 18 Sala Técnicos CED
SERIE :	SERIE GALA		SERIE GALA	
TERMINACIÓN:	ANODIZADO NATURAL		ANODIZADO NATURAL	
VIDRIO:	MINIBOREAL 5mm		COMÚN 5mm	
HERRAJES Y ACCESORIOS :			CIERRE LARA Y TIRADOR DE CUBETA	
NOTA :	TODAS LAS DIMENSIONES, MANIOBRAS Y CANTIDADES SE RECTIFICARÁN EN OBRA			
OBSERVACIONES :	SE REPRESENTA VISTA EXTERIOR TODAS LAS ABERTURAS LLEVAN LOS ACCESORIOS DE LA SERIE PARA ASEGURAR SU CORRECTO FUNCIONAMIENTO.			

I. N. A. U.
Departamento de Arquitectura

SERVICIO: CAPI y CED
CIUDAD DEL PLATA, SAN JOSÉ

DIRECCION: Avenida URUGUAY ENTRE ARTIGAS Y SALTO

ARQUITECTO: M. BORGES | G. VENOSA
AYTE. ARQ.: K. LASSO | P. GEROLAMI
TEC. SANITARIO: HÉCTOR AGUIRRE
TEC. ELECTRICISTA: ARIEL BURMIDAD

PLANO DE: PLANILLA DE ALUMINIO
ARCHIVO:

OBSERVACIONES: MODALIDAD SISTEMA "LLAVE EN MANO"

LAMINA Nº: L33
ESCALA: 1/50
FECHA: MAY-2018

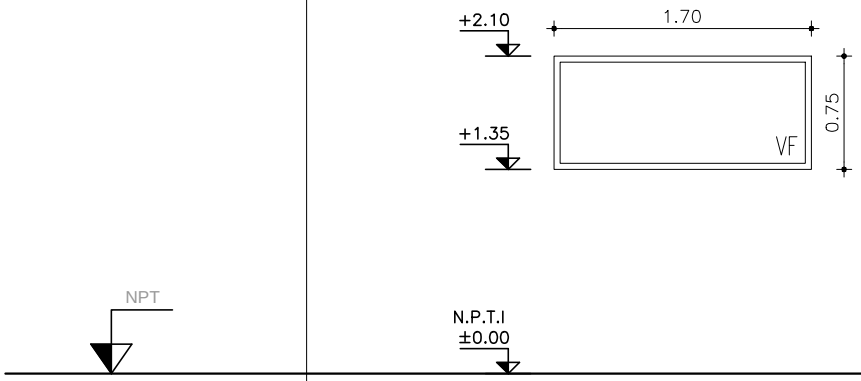

A15

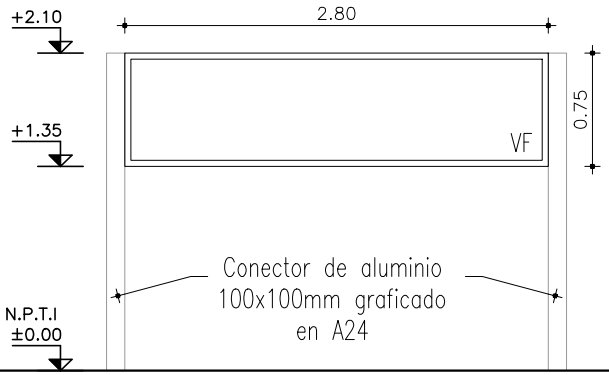

A16

TIPO:	VIDRIO FIJO		VIDRIO FIJO	
CANTIDAD:	1	UBICACION : LOCAL 01 Sala de Niños	3	UBICACION : LOCALES 04, 07 y 08 Salas de Niños
SERIE :	SERIE METTA O SUPERIOR		SERIE METTA O SUPERIOR	
TERMINACIÓN:	ANODIZADO NATURAL		ANODIZADO NATURAL	
VIDRIO:	COMÚN 5mm		COMÚN 5mm	
HERRAJES Y ACCESORIOS :				
NOTA :	TODAS LAS DIMENSIONES, MANIOBRAS Y CANTIDADES SE RECTIFICARÁN EN OBRA			
OBSERVACIONES :	SE REPRESENTA VISTA EXTERIOR (DESDE LOCAL 19 CIRCULACIÓN) TODAS LAS ABERTURAS LLEVAN LOS ACCESORIOS DE LA SERIE PARA ASEGURAR SU CORRECTO FUNCIONAMIENTO.			

I. N. A. U.
Departamento de Arquitectura

SERVICIO: CAPI y CED
CIUDAD DEL PLATA, SAN JOSÉ

DIRECCION: Avenida URUGUAY ENTRE ARTIGAS Y SALTO

ARQUITECTO: M. BORGES | G. VENOSA
AYTE. ARQ.: K. LASSO | P. GEROLAMI
TEC. SANITARIO: HÉCTOR AGUIRRE
TEC. ELECTRICISTA: ARIEL BURMIDAD

PLANO DE: PLANILLA DE ALUMINIO
ARCHIVO:

OBSERVACIONES: MODALIDAD SISTEMA "LLAVE EN MANO"

LAMINA Nº: L34
ESCALA: 1/50
FECHA: MAY-2018

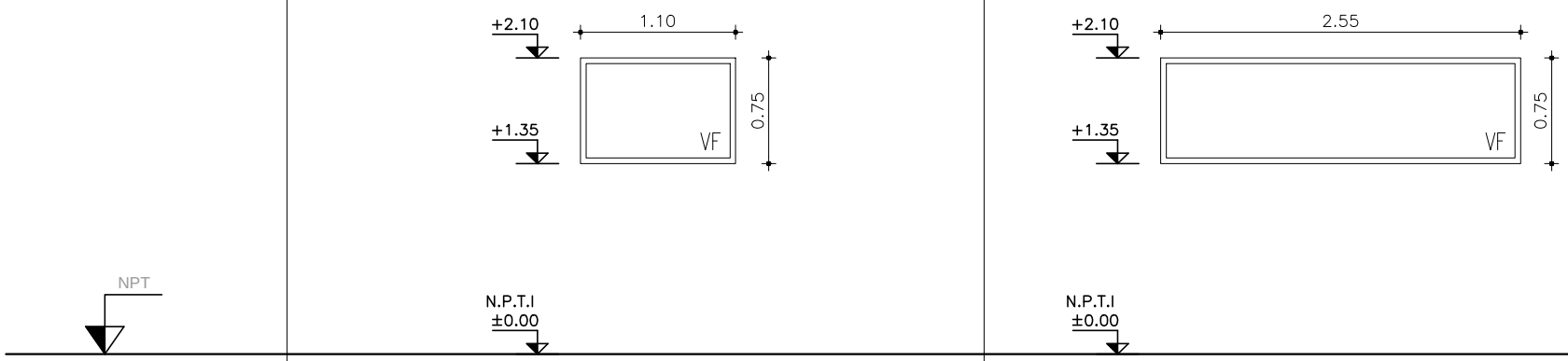

	A17	A18
TIPO:	VIDRIO FIJO	VIDRIO FIJO
CANTIDAD:	2 — UBICACION : LOCALES 06 Baño Accesible y 10 Depósito	1 — UBICACION : LOCAL 11 Sala de Niños
SERIE :	SERIE METTA O SUPERIOR	SERIE METTA O SUPERIOR
TERMINACIÓN:	ANODIZADO NATURAL	ANODIZADO NATURAL
VIDRIO:	MINIBOREAL 5mm	COMÚN 5mm
HERRAJES Y ACCESORIOS :		
NOTA :	TODAS LAS DIMENSIONES, MANIOBRAS Y CANTIDADES SE RECTIFICARÁN EN OBRA	
OBSERVACIONES :	SE REPRESENTA VISTA EXTERIOR (DESDE LOCAL 19 CIRCULACIÓN) TODAS LAS ABERTURAS LLEVAN LOS ACCESORIOS DE LA SERIE PARA ASEGURAR SU CORRECTO FUNCIONAMIENTO.	

I. N. A. U.
Departamento de Arquitectura

SERVICIO: CAPI y CED
CIUDAD DEL PLATA, SAN JOSÉ

DIRECCION: Avenida URUGUAY ENTRE ARTIGAS Y SALTO

ARQUITECTO: M. BORGES | G. VENOSA
AYTE. ARQ.: K. LASSO | P. GEROLAMI
TEC. SANITARIO: HÉCTOR AGUIRRE
TEC. ELECTRICISTA: ARIEL BURMIDAD

PLANO DE: PLANILLA DE ALUMINIO
ARCHIVO:

OBSERVACIONES: MODALIDAD SISTEMA "LLAVE EN MANO"

LAMINA Nº: L35
ESCALA: 1/50
FECHA: MAY-2018

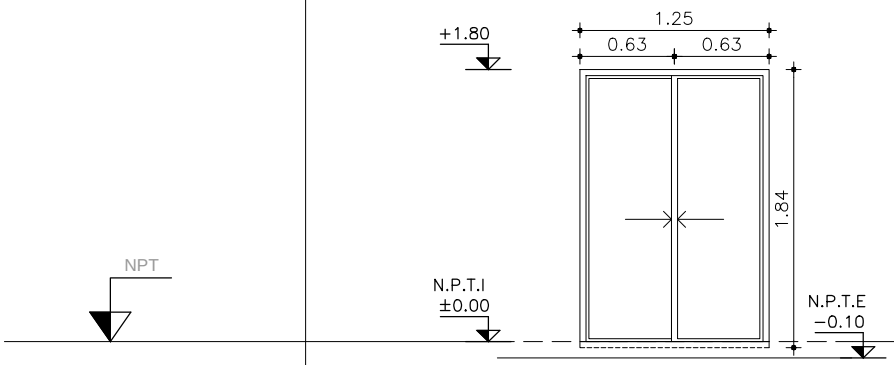

A19

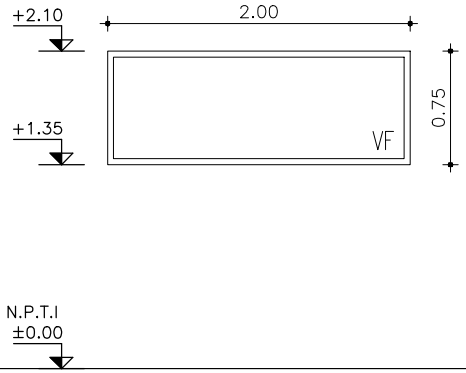

A20

TIPO:	VENTANA CORREDIZA		VIDRIO FIJO	
CANTIDAD:	1	UBICACION : LOCAL 25 Cocina	1	UBICACION : LOCAL 15 Baño Accesible CED
SERIE :	SERIE GALA		SERIE GALA	
TERMINACIÓN:	ANODIZADO NATURAL		ANODIZADO NATURAL	
VIDRIO:	LAMINADO 3+3mm		MINIBOREAL 5mm	
HERRAJES Y ACCESORIOS :	CIERRE LARA Y TIRADOR DE CUBETA			
NOTA :	SE REPRESENTA VISTA EXTERIOR		SE REPRESENTA VISTA EXTERIOR (DESDE LOCAL 21 SALA DE ESPERA)	
OBSERVACIONES :	TODAS LAS ABERTURAS LLEVAN LOS ACCESORIOS DE LA SERIE PARA ASEGURAR SU CORRECTO FUNCIONAMIENTO. TODAS LAS DIMENSIONES, MANIOBRAS Y CANTIDADES SE RECTIFICARÁN EN OBRA			

I. N. A. U.
Departamento de Arquitectura

SERVICIO: CAPI y CED
CIUDAD DEL PLATA, SAN JOSÉ

DIRECCION: Avenida URUGUAY ENTRE ARTIGAS Y SALTO

ARQUITECTO: M. BORGES | G. VENOSA
TEC. SANITARIO: HÉCTOR AGUIRRE
AYTE. ARQ.: K. LASSO | P. GEROLAMI
TEC. ELECTRICISTA: ARIEL BURMIDAD

PLANO DE: PLANILLA DE ALUMINIO
ARCHIVO:

OBSERVACIONES: MODALIDAD SISTEMA "LLAVE EN MANO"

LAMINA Nº: L36
ESCALA: 1/50
FECHA: MAY-2018

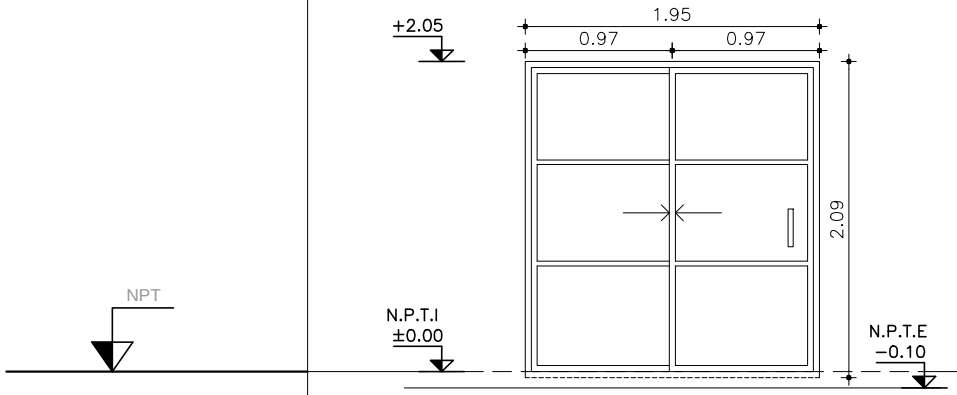

A21

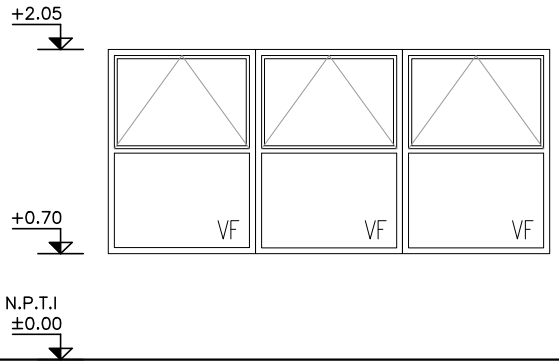

A22

TIPO:	VENTANA CREDIZA		VENTANA TABAQUERA	
CANTIDAD:	2	UBICACION : LOCAL 19 Circulación	1	UBICACION : LOCAL 19 Circulación
SERIE :	SERIE GALA		SERIE GALA	
TERMINACIÓN:	ANODIZADO NATURAL		ANODIZADO NATURAL	
VIDRIO:	LAMINADO 3+3mm		COMÚN 5mm	
HERRAJES Y ACCESORIOS :	CIERRE LARA Y BARRA VERTICAL EN UNA HOJA		ALDABILLA	
NOTA :	TODAS LAS DIMENSIONES, MANIOBRAS Y CANTIDADES SE RECTIFICARÁN EN OBRA			
OBSERVACIONES :	SE REPRESENTA VISTA EXTERIOR TODAS LAS ABERTURAS LLEVAN LOS ACCESORIOS DE LA SERIE PARA ASEGURAR SU CORRECTO FUNCIONAMIENTO.			

I. N. A. U.
Departamento de Arquitectura

SERVICIO: CAPI y CED
CIUDAD DEL PLATA, SAN JOSÉ

DIRECCION: Avenida URUGUAY ENTRE ARTIGAS Y SALTO

ARQUITECTO: M. BORGES | G. VENOSA
AYTE. ARQ.: K. LASSO | P. GEROLAMI
TEC. SANITARIO: HÉCTOR AGUIRRE
TEC. ELECTRICISTA: ARIEL BURMIDAD

PLANO DE: PLANILLA DE ALUMINIO
ARCHIVO:

OBSERVACIONES: MODALIDAD SISTEMA "LLAVE EN MANO"

LAMINA Nº: L37
ESCALA: 1/50
FECHA: MAY-2018

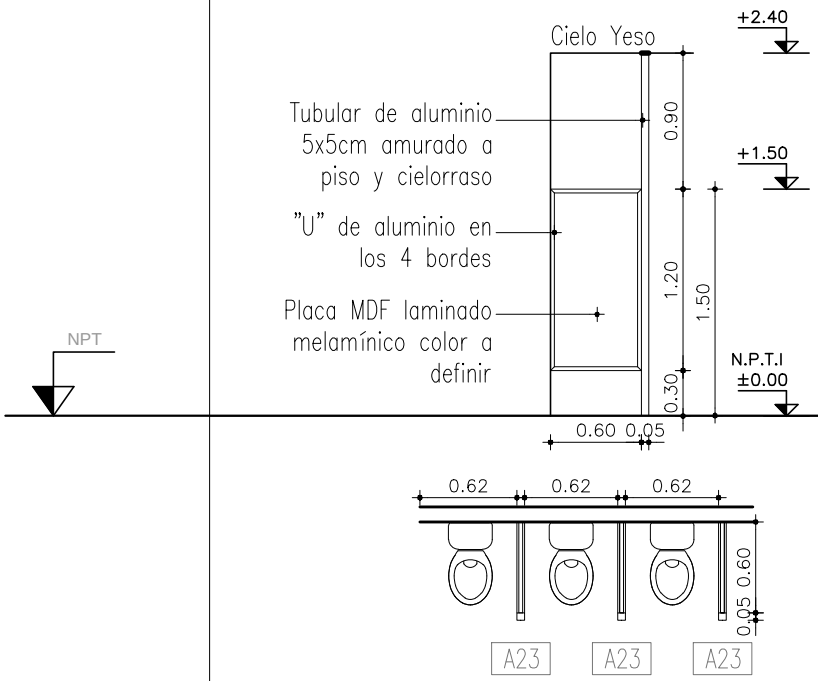

A23

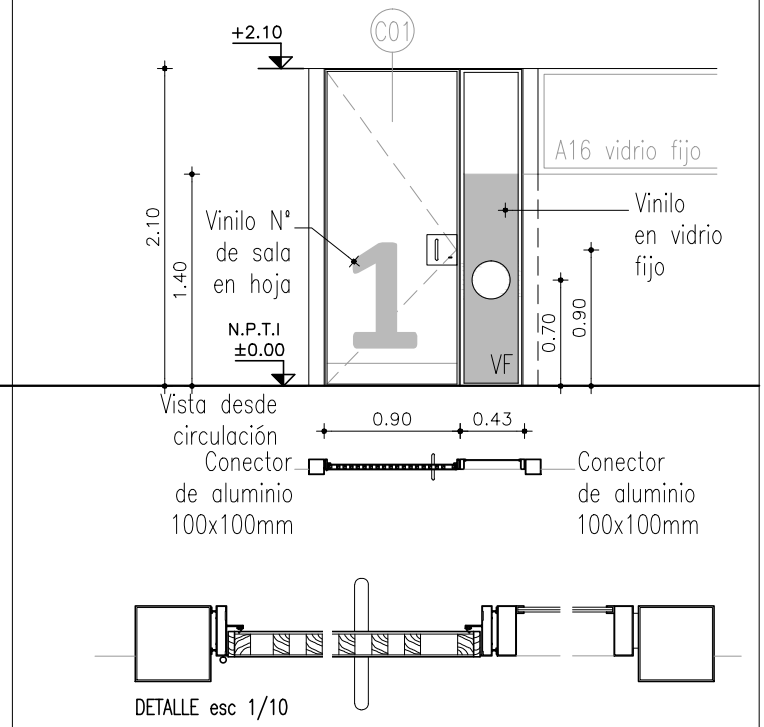

A24

TIPO:	MAMPARAS DIVISORIAS BAÑOS		PUERTA BATIENTE + VIDRIO FIJO	
CANTIDAD:	9	UBICACION : LOCALES 02, 05 y 09 Baños de Niños	5	UBICACION : LOCALES 01, 04, 07, 08 y 11 Salas de Niños
SERIE :			SERIE METTA O SUPERIOR MARCO PERFIL DE ALUMINIO Nº90001	
TERMINACIÓN:	ANODIZADO NATURAL		ANODIZADO NATURAL	
VIDRIO :			LAMINADO 3+3 mm	
CONECTORES :	TUBULAR 50x50mm ANODIZADO NATURAL, AMURADO A PISO Y CIELORRASO		TUBULAR 100 X 100 MM ANODIZADO NATURAL	
HERRAJES Y ACCESORIOS :	MARCO "U" DE ALUMINIO		TIRADOR DE BARRA VERTICAL CON CHAPA Ac. INOX CON RODILLO 4 BISAGRAS 120mm	
OBSERVACIONES :	SE COLOCARÁ DENTRO DEL MARCO DE ALUMINIO PLACA MDF LAMINADO MELAMÍNICO 12mm, COLOR A DEFINIR.		A24 LLEVARÁ HOJA DE MDF LA CUAL SE PLANILLA COMO C01 VINILO OPALINO h=1.40mts, CON CÍRCULO A 70cm NPT, DIÁMETRO 25cm. VINILO DE CORTE EN HOJA BATIENTE CON Nº DE SALA.	
NOTA :	TODAS LAS ABERTURAS LLEVAN LOS ACCESORIOS DE LA SERIE PARA ASEGURAR SU CORRECTO FUNCIONAMIENTO Y ESTANQUEIDAD TODAS LAS DIMENSIONES, MANIOBRAS Y CANTIDADES SE VERIFICARÁN EN OBRA			

inau

I. N. A. U.
Departamento de Arquitectura

SERVICIO: CAPI y CED
CIUDAD DEL PLATA, SAN JOSÉ

DIRECCION: Avenida URUGUAY ENTRE ARTIGAS Y SALTO

ARQUITECTO: M. BORGES | G. VENOSA
AYTE. ARQ.: K. LASSO | P. GEROLAMI
TEC. SANITARIO: HÉCTOR AGUIRRE
TEC. ELECTRICISTA: ARIEL BURMIDAD

PLANO DE: PLANILLA DE ALUMINIO
ARCHIVO:

OBSERVACIONES: MODALIDAD SISTEMA "LLAVE EN MANO"

LAMINA Nº: L38
ESCALA: 1/50
FECHA: MAY-2018